HX300AL

GRAAFMACHINE

Brutovermogen	Bakinhoud	Bedrijfsgewicht
194 kW	**1,27 – 1,85 m³**	**30.400 kg**

HD HYUNDAI

KLAAR OM DE WERELD TE VERANDEREN

De HX300AL graafmachine maakt deel uit van de gloednieuwe A-serie van HD Hyundai: een nieuwe generatie bouwmachines die voldoet aan de Europese emissiestandaard Stage V. Maar hij kan nog veel meer! Terwijl aan de regelgeving is voldaan, streeft HD Hyundai naar een baanbrekend niveau in klanttevredenheid met maximale prestaties en productiviteit, meer veiligheid, meer gemak en een verbeterd uptimemanagement.

Met het robuuste design van het exterieur en de intelligente, prestatieverhogende technologieën opent de HX300AL een geheel nieuwe wereld van mogelijkheden, waarin bergen kunnen worden verzet met een minimum aan inspanningen. Het is tijd om het HD Hyundai-effect te ervaren!

STAP IN EEN WERELD WAAR ALLES MOGELIJK IS

Productiviteit

- Korte cyclustijden
- Mono- of tweedelige giek
- Onafhankelijke elektronische pompregeling EPIC (Electronic Pump Independent Control)
- Aanpasbare hydraulische aanbouwleidingen
- Literregeling voor extra functie (20 aanbouwdelen programmeerbaar)
- Nauwkeurige zwenkregeling (optie)
- Zweefsysteem voor de giek (optie)

Duurzaamheid/ veiligheid

- Uitstekend zicht
- AAVM-camerasysteem (optie)
- LED-verlichting (optie)
- Versterkte boven- en onderconstructie
- Hoogwaardige slangen
- Versterkte pennen, bussen en polymeer vulringen
- Zwenkvergrendeling (optie)

Onderhoud

- Uitstekende toegankelijkheid
- Elektrische brandstofvulpomp met automatische afslag
- Centrale smering (optie)
- Hi MATE telematicasysteem
- Verlengde onderhoudsintervallen

Comfort

- Ruime cabine
- 8”-touchscreenmonitor
- Automatische klimaatregeling
- Intelligente sleutel en start/stop-knop
- Verstelbare luchtgeveerde stoel met verwarming (optie)
- Viscose cabineophangingspunten
- Ergonomisch joystickontwerp

HET VERMOGEN EN DE EFFICIËNTIE OM UW PRODUCTIVITEIT TE MAXIMALISEREN

De HX300AL wordt aangedreven door een krachtige Cummins-motor die voldoet aan de Stage V-emissienorm. De motor is voorzien van een innovatief, geïntegreerd uitlaatgas-nabehandelingssysteem dat behalve voor een lagere emissie ook zorgt voor een gereduceerde onderhoudsbehoefte. Hij levert al het vermogen dat u nodig hebt om veeleisende werkzaamheden met nauwkeurige bediening en snelle laadtijden uit te voeren in combinatie met een uitstekend brandstofverbuik.

Er is een reeks slimme technologieën opgenomen voor een nauwkeurig beheer van het motorvermogen en het pompdebiet. Een nieuwe onafhankelijke elektronische pompregeling (EPIC - Electronic Pump Independent Control) verhoogt het rendement van de machine door een computergestuurde individuele regeling van de hydrauliekpompen. Aanvullende functies zorgen voor een optimale bediening en bewaking van de machinefuncties, waardoor uw productiviteit dag in, dag uit wordt vergroot.

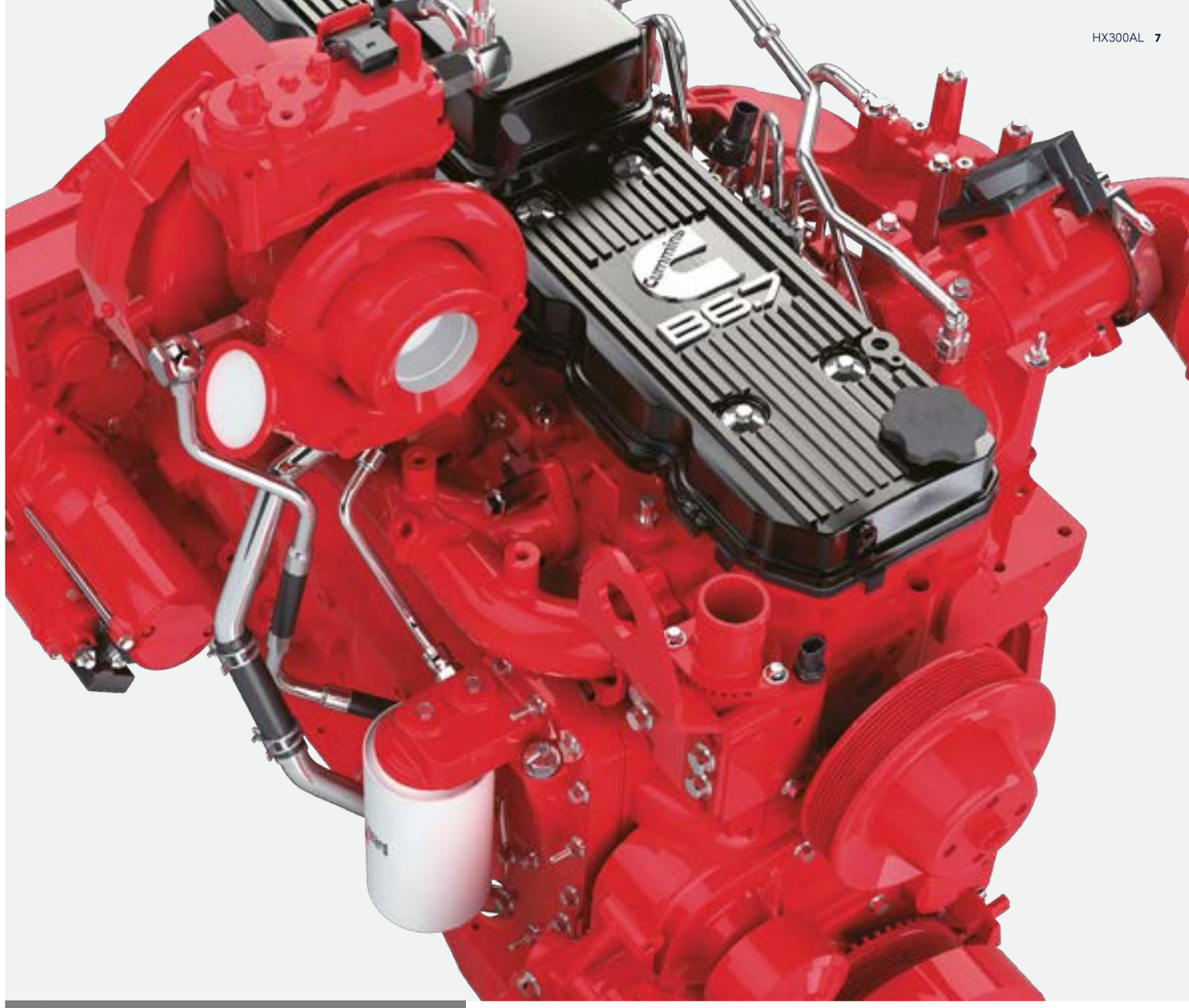

Het EPIC-systeem (Electronic Pump Independent Control - onafhankelijke elektronische pompregeling) zorgt voor een verbeterd brandstofrendement en houdt gelijktijdig de productiviteit op peil door een computergestuurde individuele regeling van de hydrauliekpompen. Het systeem helpt de verliezen in de hydrauliekstroom te beperken en zo de productiviteit op een maximaal niveau te houden.

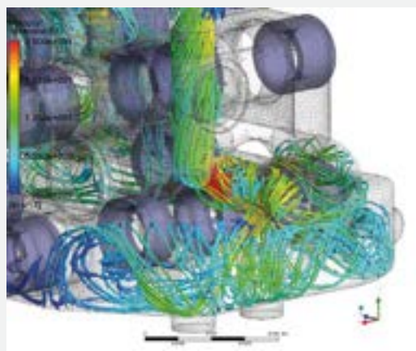

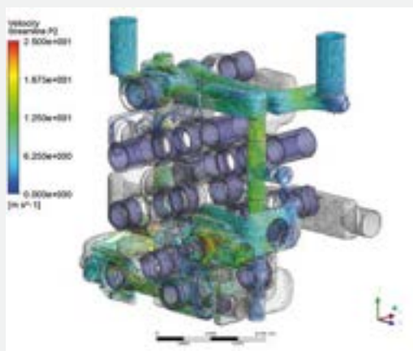

"Ik bespaar op brandstofkosten en beperk de emissies zonder in te boeten op mijn productiviteit!"

De functie **Eco-rapport** helpt u efficiënte werkgewoontes te ontwikkelen door in realtime informatie weer te geven over de prestaties van de machine.

Net als alle machines uit de A-serie is de HX300AL uitgerust met ons **all-in-one uitlaatgasnabehandelingssysteem**, dat de emissies en bedrijfskosten verlaagt en tegelijkertijd de betrouwbaarheid verhoogt en het onderhoud vereenvoudigt.

Het gebruiksvriendelijke geleidingssysteem **3D-machinbesturing** geeft een precieze terugkoppeling van de positie van de bak en biedt bovendien 3D-ondersteuning bij het egaliseren. Daarnaast maakt het systeem het mogelijk de werklocatie in realtime te karteren. Dit vermindert de benodigde mankracht op de bouwplaats en verbetert de prestaties van de operator. Het systeem omvat een optioneel **automatisch bewakingssysteem voor HD Hyundai**-graafmachines, dat de operator werkmethoden voorstelt waarmee de werkzaamheden sneller en productiever kunnen worden uitgevoerd.

EEN CABINE ONTWORPEN RONDOM DE OPERATOR

De cabine van de HX300AL is ontwikkeld om de operator een comfortabele werkomgeving te bieden, die de productiviteit bevordert en waarin operatoren minder snel vermoeid raken. Deze is aangenaam en ruim, heeft een hoogwaardige, verstelbare stoel en een comfortabele reikwijdte voor de joystick en alle. Een scala aan technologieën vereenvoudigt de controle over de wiellader, terwijl het audiosysteem beschikt over radio, USB en een AUX-ingang om u gedurende de werkdag te vermaken. Het totale ontwerp plaatst u midden in het HD Hyundai-effect, met een wereld van gemak en controle binnen handbereik.

"Ik heb een compleet overzicht over de status van de machine en kan daardoor mijn prestaties optimaal afstemmen voor het beste resultaat".

Het **instrumentenpaneel** is geoptimaliseerd voor snelle, eenvoudige toegang tot de informatie over de machinestatus tijdens het werk. Het beschikt over een 8-inch **touchscreenmonitor** dat uitstekend kan worden afgelezen.

Menufuncties kunnen door de machine-eigenaar worden ingesteld. Bovendien kan deze toegang aan machinegebruikers verlenen of deze beperken, door de lijst met een wachtwoord te vergrendelen of ontgrendelen.

De HX300AL is standaard uitgerust met een luxe **luchtgeveerde en verwarmde stoel**. De **ergonomische joystick** staat garant voor een uiterst gebruiksvriendelijke en intuïtieve bediening.

Het **verwarmings- en airconditioningsysteem** zorgt voor een effectieve regeling en geleiding van de luchtstromen in de cabine.

Met het **Miracast-systeem, dat gebruik maakt van de wifi-functie** van de smartphone van de operator, is het mogelijk verschillende smartphone-functies op het scherm te gebruiken, zoals navigatie, surfen op het web, het afspelen van muziek en video.

BESCHERMING VOOR UW MEDEWERKERS EN UW MACHINEPARK

Kleine details kunnen een groot verschil maken als het gaat om veiligheid en beveiliging. De HX300AL biedt een uitgebreide bescherming voor u, uw collega's en uw apparatuur. De cabine en de motorkap zijn geheel nieuw ontworpen, waardoor u maximaal zicht naar buiten geniet. Daarbij geeft het geavanceerde rondomzichtsysteem (AAVM) met camera's u een kraakhelder beeld van alles dat om de machine gebeurt. Doordat de HX300AL bijdraagt aan de ongevallenpreventie op de werklocatie, zorgt de machine ervoor dat operatoren met een gerust en vertrouwd gevoel werken, zodat zij optimaal productief kunnen zijn. Wij noemen dit het HD Hyundai-effect.

Het **geavanceerde rondomzichtsysteem (AAVM)** biedt u een 360°-overzicht van uw directe werkomgeving. Het omvat tevens het intelligente detectiesysteem voor bewegende objecten (IMOD), dat personen en voorwerpen binnen een straal van vijf meter van de machine detecteert en u hiervoor waarschuwt.

Dankzij het **open ontwerp van de cabinedeur** heeft de operator een duidelijk, ongehinderd zicht op de omgeving van de machine. De **deurgreep** is geheel nieuw ontwikkeld voor een gebruiksvriendelijker toegang tot de cabine.

"Ik kan altijd zien wat er om me heen gebeurt, zelfs als de weersomstandigheden slecht zijn of de machine beweegt."

De **automatische vergrendeling** voorkomt dat het contact onbedoeld kan worden ingeschakeld. Terwijl de automatische veiligheidsvergrendeling is geactiveerd, wordt de graafmachine niet bediend door de RCV-hendel.

GEAVANCEERDE DIAGNOSE- EN ONDERHOUDSONDERSTEUNING

De gemoedsrust die gepaard gaat met snel en eenvoudig onderhoud maakt ook deel uit van het HD Hyundai-effect. De HX300AL is ontworpen om het onderhoud zo gemakkelijk mogelijk te maken. Alle componenten en materialen zijn geoptimaliseerd om een lange, probleemloze levensduur te garanderen. HD Hyundai's Hi MATE-systeem voor beheer op afstand maakt gebruik van GPS-satelliettechnologie om het hoogste niveau aan service en ondersteuning te bieden. De HX300AL is ook voorzien van ons nieuwe ECD-systeem (Engine Connected Diagnostics) dat onmiddellijk alle motorstoringen meldt aan zowel Hi MATE als de motorfabrikant om de snelste en eenvoudigste oplossing te kunnen garanderen.

"Ik heb een continu overzicht van de prestatie- en onderhoudsvereisten - plus advies en ondersteuning wanneer ik die nodig heb."

HiMATE

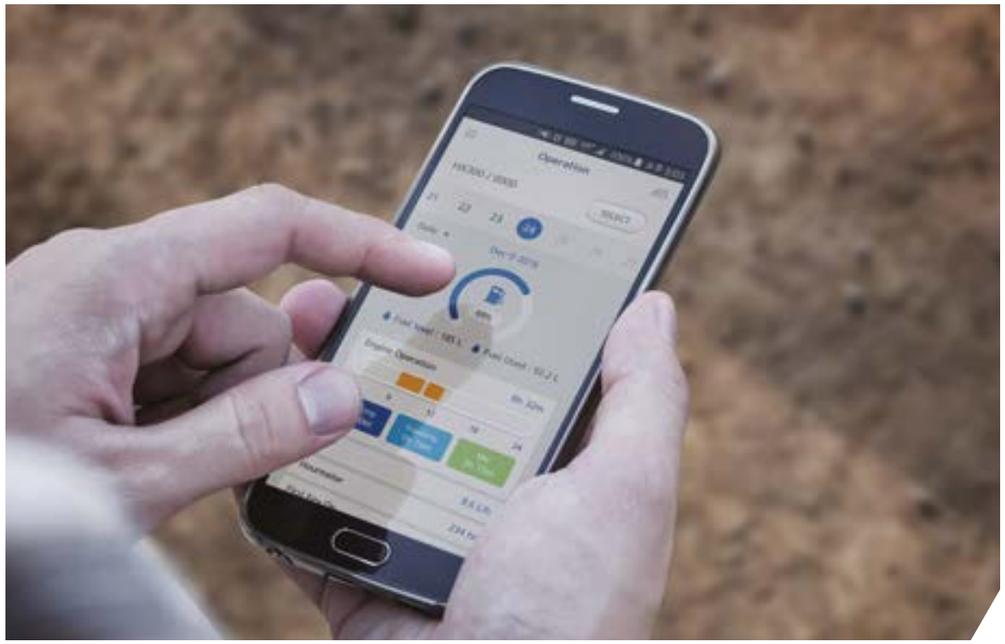

Voor maximaal gebruiksgemak en veiligheid, is de HX300AL uitgerust met HD Hyundai's exclusieve Hi MATE-systeem voor voertuigparkbeheer. In dit systeem wordt mobiele technologie toegepast om het hoogst mogelijke niveau van service en ondersteuning te bieden. U kunt uw machines vanaf elke locatie bewaken via een speciale website of mobiele app, die bovendien toegang biedt tot bedrijfsparameters zoals de totale bedrijfsuren van de motor, het machinegebruik, daadwerkelijk actieve werkuren, evenals het brandstofverbruik en de locatie van de machine. Dit systeem maakt het eenvoudig de productiviteit van de machine te analyseren en service- en onderhoudswerkzaamheden in te plannen, en om eventuele kostenbesparende maatregelen door te voeren. Daarnaast biedt het systeem een geofencing-functie, waarmee uw machines worden beschermd tegen diefstal en ongeoorloofd gebruik.

Het diagnosesysteem ECD (Engine Connected Diagnostics) geeft u adviezen bij het opsporen en verhelpen van storingen en biedt ondersteuning op maat bij het onderhoud en de onderdelenvoorziening van Cummins Quick Serve. Onderhoudsmonteurs worden ondersteund met diagnoserapporten op afstand, zodat ze zich kunnen voorbereiden op bezoeken ter plaatse en het juiste gereedschap kunnen meenemen.

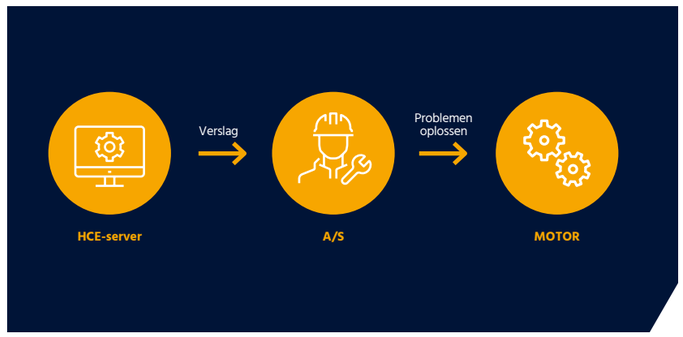

KLAAR VOOR ACTIE EN GEBOUWD OM LANG MEE TE GAAN

U moet zeker weten dat de investering die u vandaag doet, u zal helpen uw bedrijfsactiviteiten op lange termijn op peil te houden. Daarom hebben we bij de ontwikkeling van de HX300AL prioriteit gegeven aan betrouwbaarheid, van ontwerp en productie tot kwaliteitscontrole. Wij hebben de betrouwbaarheid van de motor verbeterd door het uitlaatgasnabehandelingssysteem te integreren en de EGR te verwijderen en het uitlaatgassysteem te integreren in één enkele en vereenvoudigde module die gemakkelijker te onderhouden is. De bovenste en onderste frameconstructies zijn versterkt voor werkzaamheden met een hoge belasting, terwijl de aanbouwdelen streng zijn getest voor de zwaarste omstandigheden. Het algemene doel is om stilstand en reparaties tot een minimum te beperken, zodat u op schema kunt blijven, onverwachte kosten kunt vermijden en uw winst kunt beschermen.

"Elk detail is weer onder de loep genomen en opnieuw ontwikkeld voor betrouwbare, duurzame prestaties. Dit betekent dat ik mijn afspraken na kan komen en een betere controle heb over de kosten van mijn machinepark."

De motor en het **uitlaatgasnabehandelingssysteem** zijn geïntegreerd, zodat deze eenvoudiger af te regelen en te onderhouden zijn.

Hoogwaardige slangen die uitstekend bestand zijn tegen hitte en druk zorgen voor maximale duurzaamheid, zelfs in ruwe werkomgevingen.

De versterkte **pennen, bussen en polymeer vulringen** zijn ontworpen voor een langere levensduur.

GERICHTE TECHNOLOGIEËN VOOR DE GEWENSTE RESULTATEN

De graafmachines van HD Hyundai zijn ontworpen om betere werkomstandigheden voor de operator te creëren en bieden eigenaren een ultieme gebruikservaring. Elk detail is zorgvuldig afgestemd op uw behoeften tijdens het werk, waaronder meer veiligheid en comfort, hogere productiviteit, maximale uptime en eenvoudig onderhoud. Dat is allemaal onderdeel van het HD Hyundai-effect.

Ontdek nu het programma op hyundai-ce.eu

SPECIFICATIES

MOTOR

Producent/model		Cummins B6.7 / STAGE V	
Type		4-cilinder luchtgekoelde turbodieselmotor	
Nominaal vliegwielvermogen	SAE	J1995 (bruto)	260 pk (194 kW) bij 2200 omw./min.
		J1349 (netto)	255 pk (190 kW) bij 2200 omw./min.
	DIN	6271/1 (bruto)	264 pk (194 kW) bij 2200 omw./min.
		6271/1 (netto)	259 pk (190 kW) bij 2200 omw./min.
Max. vermogen		282 pk (210 kW) bij 1900 omw/min	
Max. koppel		1350 Nm (138 lb/ft) bij 1300 omw/min	
Boring x slag		107 × 124 mm (4,21" × 4,88")	
Cilinderinhoud		6700 cc (543 cu in)	
Accu's		2 x 12 V x 160 Ah	
Startmotor		Denso 24 V - 4,8 kW	
Dynamo		Denso 24 V - 95 A	

HYDRAULISCH SYSTEEM

HOOFDPOMP	
Type	Twee plunjerpompen met variabel volume
Max. debiet	2 × 285 ℓ/min (75,3 U.S. gpm / 62,7 U.K. gpm)
Subpomp voor voordrukcircuit	Tandwielpomp

Brandstofbesparend pompsysteem met cross-sensing.

HYDRAULISCHE MOTOREN	
Rijmotor	Axiale plunjermotor met variabel volume
Zwenkbeweging	Axiale plunjermotor

INSTELLING ONTLASTKLEP	
Werktuigcircuits	350 kgf/cm² (4980 psi)
Rijmotor	350 kgf/cm² (4980 psi)
Power Boost (giek, arm, bak)	380 kgf/cm² (5400 psi)
Zwenkcircuit	300 kgf/cm² (4270 psi)
Voordrukcircuit	40 kgf/cm² (570 psi)
Serviceventiel	Geïnstalleerd

HYDRAULISCHE CILINDERS	
Aantal cilinders Boring x slag	Giek: Ø140 x 1465 mm
	Arm: Ø150 x 1765 mm
	Bak: Ø135 x 1185 mm

AANDRIJVING EN REMMEN

Aandrijfmethode	Volledig hydrostatisch
Aandrijfmotor	Axiale plunjermotor, in-shoe-design
Reductiesysteem	Planeetwieloverbrenging
Max. trekkracht trekstang	27.405 kgf (60.417 lbf)
Max. rijsnelheid (hoog/laag)	6,1 km/u (3,8 mph) / 3,4 km/u (2,1 mph)
Klimvermogen	35° (70%)
Parkeerrem	Natte lamellenrem

LEIDING

De joysticks en pedalen met afneembare hendel zorgen voor een bijna moeiteloze dankzij de voordrukbediening.

Voordrukregeling	Twee joystick met een veiligheidshendel (links): zwenken en arm, (rechts): arm en bak
Rijden en sturen	Twee rijhendels met pedalen
Gasklepbediening	Elektrisch, draaiknoptype

ZWENKSYSTEEM

Zwenkmotor	Axiale plunjermotor met vast volume
Zwenkoverbrenging	Planeetwieloverbrenging
Smering zwenklager	Vetbad
Zwenkrem	Natte lamellenrem
Zwenksnelheid	11,2 omw./min.

INHOUDEN VOOR BIJVULLEN

	liter	US gal	UK gal
Brandstoftank	500	132,1	110
Motorkoelvloeistof	42	11,1	9,3
Motorolie	24,4	6,4	5,4
Zwenkinrichting	11	2,9	2,4
Eindoverbrenging (afzonderlijk)	7,8	2,06	1,72
Hydraulisch systeem (inclusief tank)	330	87,2	72,6
Hydraulische tank	190	50,2	41,8
DEF/AdBlue®	70	18,5	15,5

ONDERWAGEN

Het X-vormige middenframe is volledig gelast aan de versterkte kokervormige rupsframes. De onderwagen bestaat uit gesmeerde rollen, loopwielen, rupsverstellers met schokabsorberende veren en kettingwielen en een rupsband met dubbel of drievoudig geribde rupsplaten.

Middenframe	X-vorm-uitvoering
Rupsframe	Vijfhoekige kokeruitvoering
Aantal rupsplaten aan elke zijde	48 EA
Aantal bovenrollen aan elke zijde	2 EA
Aantal onderrollen aan elke zijde	9 EA
Aantal kettinggeleiders aan elke zijde	2 EA

BEDRIJFSGEWICHT (CIRCA)

Rupsplaten		Bedrijfsgewicht		Gronddruk
Type	Breedte mm (in)	kg (lb)		kgf/cm² (psi)
Drie kammen	600 (24")	HX300AL	30.520 (67.290)	0,59 (8,35)
		HX300AL tweedelige giek	33.670 (74.230)	0,65 (9,22)
		HX300A NL	30.400 (67.020)	0,59 (8,32)
		HX300A NL tweedelige giek	33.550 (73.970)	0,65 (9,18)
	700 (28")	HX300AL	31.080 (68.520)	0,51 (7,29)
		HX300AL tweedelige giek	34.230 (75.460)	0,56 (8,03)
	800 (32")	HX300AL	31.450 (69.340)	0,45 (6,46)
		HX300AL tweedelige giek	34.600 (76.280)	0,50 (7,10)
		HX300AL verlengde arm	33.590 (74.050)	0,48 (6,90)
	900 (36")	HX300AL	31.840 (70.200)	0,41 (5,85)
		HX300AL tweedelige giek	34.990 (77.140)	0,45 (6,39)
Dubbele kammen	700 (28")	HX300A HW	34.810 (76.740)	0,57 (8,15)

AIRCONDITIONINGSYSTEEM

Het airconditioningsysteem voor de machine bevat het gefluoreerde broeikasgas met het aardopwarmingsvermogen van R134a. (Aardopwarmingsvermogen: 1430). Het systeem bevat 0,8 kg koudemiddel. Dit staat gelijk aan 1,14 ton CO_2. Voor meer informatie raadpleegt u de handleiding.

AFMETINGEN & WERKBEREIK

HX300AL / HX300ANL AFMETINGEN

6,25 m (20' 6") GIEK en 2,1 m (6' 11"), 2,5 m (8' 2"), 3,05 m (10' 0"), 3,75 m (12' 4") ARM

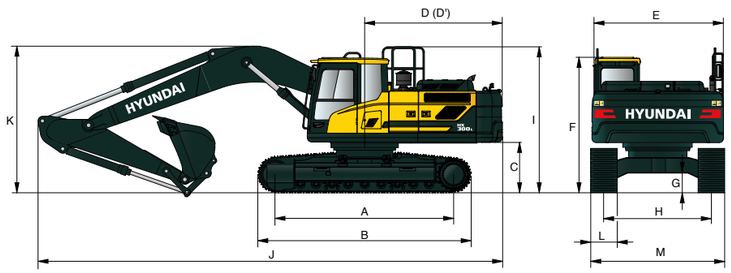

Eenheid: mm (ft·in)

A	**Lengte rijwerk h.o.h.**		4030 (13' 3")
B	**Totale lengte van de graafmachine**		4940 (16' 2")
C	**Bodemvrijheid van contragewicht**		1185 (3' 9")
D	**Zwenkradius achterzijde**		3210 (10' 5")
D'	**Lengte achterzijde**		3120 (10' 3")
E	**Totale breedte bovenwagen**		2980 (9' 9")
F	**Totale hoogte van de cabine**		3130 (10' 3")
G	**Min. bodemvrijheid**		500 (1' 8")
H	**Rupsbreedte**	**HX300AL**	2600 (8' 6")
		HX300ANL	2390 (7' 10")
I	**Totale hoogte van de beschermrail**		3335 (10' 11")

	Gieklengte		6250 (20' 6")			
	Armlengte		2100 (6' 11")	2500 (8' 2")	3050 (10' 0")	3750 (12' 4")
J	**Totale lengte**		10.750 (35' 3")	10.700 (35' 1")	10.600 (34' 9")	10.670 (35' 0")
K	**Totale lengte van de giek**		3720 (12' 2")	3560 (11' 8")	3320 (10' 11")	3570 (11' 9")
L	**Rupsplaat**	Type	Drie ribben			
		Breedte	600 (1' 12")	600 (1' 12")	600 (1' 12")	600 (1' 12")
M	**Totale breedte**	**HX300AL**	3400 (11' 1")	3400 (11' 1")	3400 (11' 1")	3400 (11' 1")
		HX300ANL	2990 (9' 10")	-	-	-

HX300AL / HX300ANL WERKBEREIK

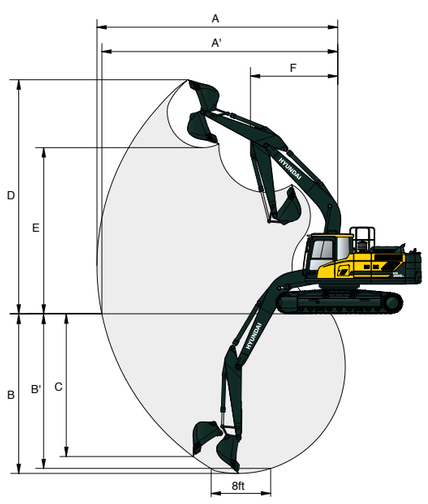

Eenheid: mm (ft·in)

	Gieklengte	6250 (20' 6")			
	Armlengte	2100 (6' 11")	2500 (8' 2")	3050 (10' 0")	3750 (12' 4")
A	**Max. graafbereik**	10.040 (32' 11")	10.310 (33' 10")	10.810 (35' 6")	11.420 (37' 6")
A'	**Max. graafbereik op de grond**	9820 (32' 3")	10.100 (33' 2")	10.610 (34' 10")	11.230 (36' 10")"
B	**Max. graafdiepte**	6380 (20' 11")	6780 (22' 3")	7330 (24' 1")	8030 (25' 4")
B'	**Max. graafdiepte (op 8' diepte)**	6180(20' 3")	6600 (21' 8")	7170 (23' 6")	7890 (25' 11")
C	**Max. verticale muurgraafdiepte**	5910 (19' 5")	5760 (18' 11")	6280 (20' 7")	6990 (22' 11")
D	**Max. graafhoogte**	10.130 (33' 3")	9980 (32' 9")	10.200 (33' 6")	10.410 (34' 2")
E	**Max. kiephoogte**	6990 (22' 11")	6930 (22' 9")	7150 (23' 5")	7360 (24' 2")
F	**Min. zwenkradius voorzijde**	4420 (14' 6")	4320 (14' 2")	4270 (14' 0")	4220 (13' 10")

AFMETINGEN & WERKBEREIK

HX300AL LONG REACH AFMETINGEN

10,2 m (33' 6") GIEK en 7,85 m (25' 9") ARM

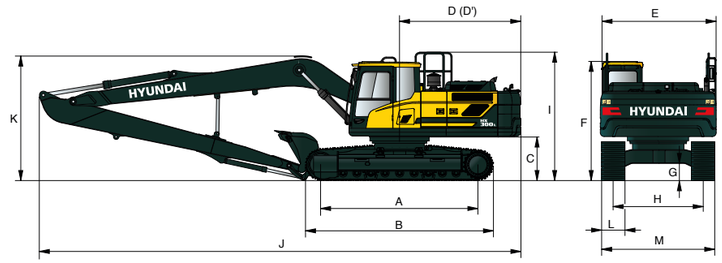

Eenheid: mm (ft·in)

A	**Lengte rijwerk h.o.h.**	4030 (13' 3")
B	**Totale lengte van de graafmachine**	4940 (16' 2")
C	**Bodemvrijheid van contragewicht**	1185 (3' 9")
D	**Zwenkradius achterzijde**	3210 (10' 5")
D'	**Lengte achterzijde**	3120 (10' 3")
E	**Totale breedte bovenwagen**	2980 (9' 9")
F	**Totale hoogte van de cabine**	3130 (10' 3")
G	**Min. bodemvrijheid**	500 (1' 8")
H	**Rupsbreedte**	2600 (8' 6")
I	**Totale hoogte van de beschermrail**	3335 (10' 9")

	Gieklengte	10.200 (33' 6")
	Armlengte	7850 (25' 9")
J	**Totale lengte**	14.600 (47' 11")
K	**Totale lengte van de giek**	3560 (11' 8")
L	**Rupsplaatbreedte**	800 (2' 7")
M	**Totale breedte**	3400 (11' 2")

HX300AL / HX300ANL LONG REACH WERKBEREIK

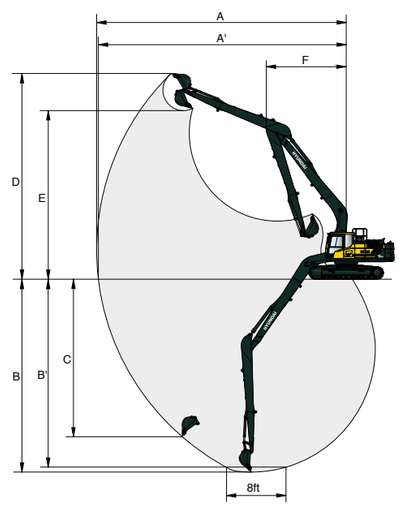

Eenheid: mm (ft·in)

	Gieklengte	10.200 (33' 6")
	Armlengte	7850 (25' 9")
A	**Max. graafbereik**	18.530 (60' 10")
A'	**Max. graafbereik op de grond**	18.410 (60' 5")
B	**Max. graafdiepte**	14.740 (48' 4")
B'	**Max. graafdiepte (op 8' diepte)**	14.660 (48' 1")
C	**Max. verticale muurgraafdiepte**	13.700 (44' 11")
D	**Max. graafhoogte**	14.590 (47' 10")
E	**Max. kiephoogte**	12.270 (40' 3")
F	**Min. zwenkradius voorzijde**	6270 (20' 7")

AFMETINGEN & WERKBEREIK

HX300AL HIGH WALKER AFMETINGEN

6,25 m (20' 6") GIEK en 2,1 m (6' 11"), 2,5 m (8' 2"), 3,05 m (10' 0"), 3,75 m (12' 4") ARM

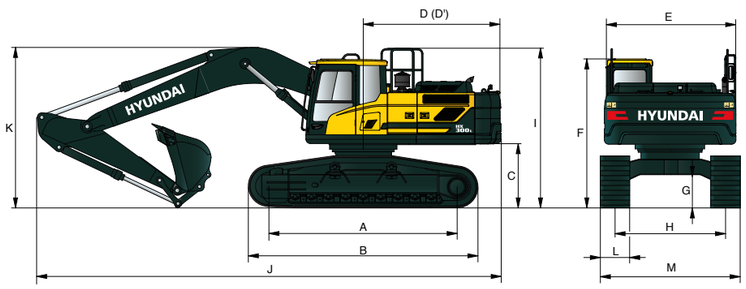

Eenheid: mm (ft·in)

A	**Lengte rijwerk h.o.h.**	4030 (13' 3")
B	**Totale lengte van de graafmachine**	4940 (16' 2")
C	**Bodemvrijheid van contragewicht**	1490 (4' 9")
D	**Zwenkradius achterzijde**	3210 (10' 5")
D'	**Lengte achterzijde**	3120 (10' 3")
E	**Totale breedte bovenwagen**	2980 (9' 9")
F	**Totale hoogte van de cabine**	3430 (11' 9")
G	**Min. bodemvrijheid**	765 (2' 6")
H	**Rupsbreedte**	2870 (9' 5")
I	**Totale hoogte van de beschermrail**	3640 (11' 9")

	Gieklengte	6250 (20' 6")				10.200 (33' 6")
	Armlengte	2100 (6' 11")	2500 (8' 2")	3050 (10' 0")	3750 (12' 4")	7850 (25' 9")
J	**Totale lengte**	10.730 (35' 2")	10.640 (34' 11")	10.450 (34' 3")	10.530 (34' 7")	14.470 (47' 6")
K	**Totale lengte van de giek**	3830 (12' 7")	3660 (12' 0")	3440 (11' 3")	3540 (11' 7")	3610 (11' 10")
L	**Rupsplaat**	Type	Dubbele ribben			
		Breedte	700 (2' 4")			
M	**Totale breedte**		3570 (11' 9")			

HX300AL HIGH WALKER WERKBEREIK

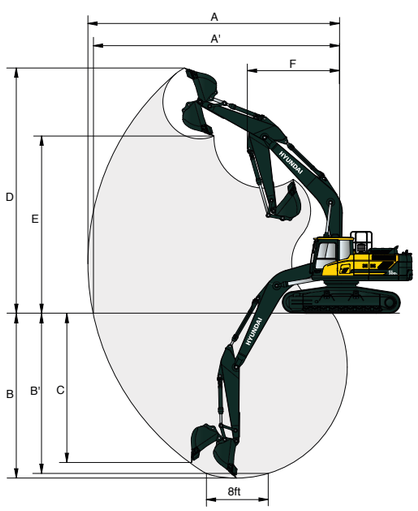

Eenheid: mm (ft·in)

	Gieklengte	6250 (20' 6")				10.200 (33' 6")
	Armlengte	2100 (6' 11")	2500 (8' 2")	3050 (10' 0")	3750 (12' 4")	7850 (25' 9")
A	**Max. graafbereik**	10.040 (32' 11")	10.310 (33' 10")	10.810 (35' 6")	11.420 (37' 6")	18.530 (60' 10")
A'	**Max. graafbereik op de grond**	9750 (32' 0")	10.020 (32' 10")	10.540 (34' 7")	11.170 (36' 8")	18.370 (60' 3")
B	**Max. graafdiepte**	6060 (19' 11")	6460 (21' 2")	7330 (24' 1")	7710 (25' 4")	14.420 (47' 4")
B'	**Max. graafdiepte (op 8' diepte)**	5860 (19' 3")	6280 (20' 7")	7170 (23' 6")	7570 (24' 10")	14.340 (47' 1")
C	**Max. verticale muurgraafdiepte**	5590 (18' 4")	5440 (17' 10")	6280 (20' 7")	6670 (21' 11")	13.380 (43' 11")
D	**Max. graafhoogte**	10.450 (34' 3")	10.300 (33' 10")	10.200 (33' 6")	10.730 (35' 2")	14.910 (48' 11")
E	**Max. kiephoogte**	7320 (24' 0")	7250 (23' 9")	7150 (23' 5")	7680 (25' 2")	12.590 (41' 4")
F	**Min. zwenkradius voorzijde**	4420 (14' 6")	4320 (14' 2")	4270 (14' 0")	4220 (13' 10")	6270 (20' 7")

AFMETINGEN & WERKBEREIK

HX300AL / HX300A NL AFMETINGEN 2-DELIGE GIEK

6,25 m (20' 6") 2-delige GIEK en 2,1 m (6' 11"), 2,5 m (8' 2"), 3,05 m (10' 0"), 3,75 m (12' 4") ARM

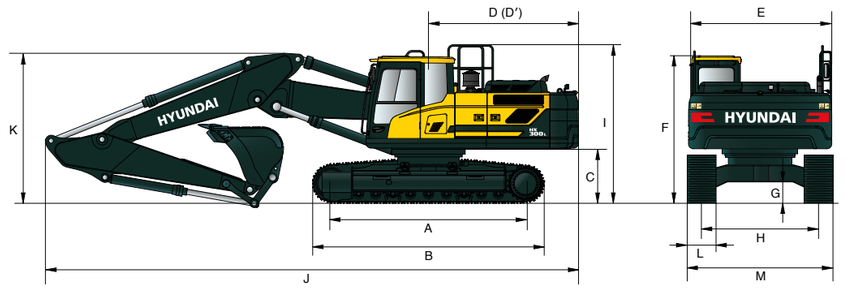

Eenheid: mm (ft·in)

A	**Lengte rijwerk h.o.h.**	4030 (13' 3")
B	**Totale lengte van de graafmachine**	4940 (16' 2")
C	**Bodemvrijheid van contragewicht**	1185 (3' 9")
D	**Zwenkradius achterzijde**	3210 (10' 5")
D'	**Lengte achterzijde**	3120 (10' 3")
E	**Totale breedte bovenwagen**	2980 (9' 9")
F	**Totale hoogte van de cabine**	3130 (10' 3")
G	**Min bodemvrijheid**	500 (1' 8")
H	**Rupsbreedte** **HX300AL**	2600 (8' 6")
	HX300ANL	2390 (7' 10")
I	**Totale hoogte van de beschermrail**	3335 (10' 11")

	Gieklengte	6250 (20' 6")				
	Armlengte	3050 (10' 0")	2500 (8' 2")	3050 (10' 0")	3750 (12' 4")	
J	**Totale lengte**	10.740 (35' 3")	10.700 (35' 1")	10.650 (34' 11")	10.670 (35' 0")	
K	**Totale lengte van de giek**	3510 (11' 6")	3420 (11' 3")	3290 (10' 10")	3580 (11' 9")	
L	**Rupsplaatbreedte**	Drie ribben				
		600 (1' 12")	700 (2' 4")	800 (2' 7")	900 (2' 11")	
M	**Totale breedte** **HX300AL**	3200 (10' 6")	3300 (10' 10")	3400 (11' 2")	3500 (11' 5")	
	HX300ANL	2980 (9' 9")	--	--	--	

HX300AL / HX300A NL AFMETINGEN WERKBEREIK 2-DELIGE GIEK

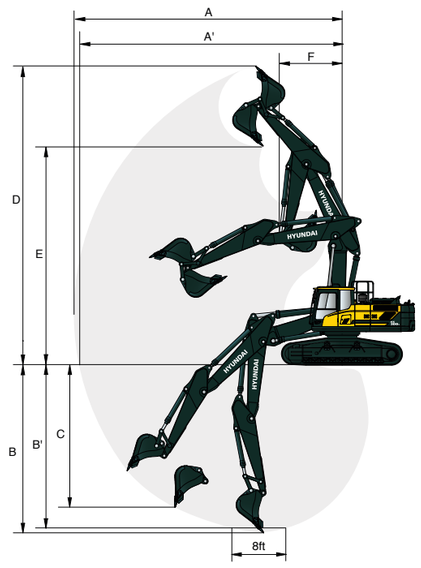

Eenheid: mm (ft·in)

	Gieklengte	6250 (20' 6")			
	Armlengte	2100 (6' 11")	2500 (8' 2")	3050 (10' 0")	3750 (12' 4")
A	**Max. graafbereik**	10.080 (33' 1")	10.360 (34' 0")	10.870 (35' 8")	11.500 (37' 9")
A'	**Max. graafbereik op de grond**	9860 (32' 4")	10.150 (33' 4")	10.670 (35' 0")	11.310 (37' 1")
B	**Max. graafdiepte**	5870 (19' 3")	6220 (20' 5")	6760 (22' 2")	7440 (24' 5")
B'	**Max. graafdiepte (op 8' diepte)**	5760 (18' 11")	6120 (20' 1")	6670 (21' 11")	7350 (24' 1")
C	**Max. verticale muurgraafdiepte**	4950 (16' 3")	5150 (16' 11")	5690 (18' 8")	6390 (21' 0")
D	**Max. graafhoogte**	11.590 (38' 0")	11.730 (38' 6")	12.140 (39' 10")	12.600 (41' 4")
E	**Max. kiephoogte**	8360 (27' 5")	8500 (27' 11")	8910 (29' 3")	9370 (30' 9")
F	**Min. zwenkradius voorzijde**	3200 (10' 6")	2920 (9' 7")	2650 (8' 8")	2870 (9' 5")

BAKSELECTIE & GRAAFKRACHT

BAKKEN

Alle bakken zijn gelast met hoogvast staal.

SAE met kop m³ (yd³)	1,27 (1,66)	◈ 1,27 (1,66)	◈ 1,28 (1,67)	▣ 1,33 (1,74)	★ 0,52 (0,68)	0,55 (0,72)
	1,50 (1,96)	◈ 1,46 (1,91)		▣ 1,50 (1,96)		
	1,73 (2,26)					
	1,85 (2,42)					

Inhoud m³ (yd³)		Breedte mm (in)		Gewicht kg (lb)	Tanden EA	Aanbeveling mm (ft·in)							
						Mono				2-delig			Verl. arm
						6250 (20' 6'') Giek				6250 (20' 6'') 2-delige giek			10.200 (33' 6'') Giek
Vulling volgens SAE	Vulling volgens CECE	Zonder bakmessen	Met bakmessen			2100 Arm	2500 Arm	3050 Arm	3750 Arm	2100 Arm	2500 Arm	3050 Arm	7850 Arm
1,27 (1,66)	1,11 (1,45)	1325 (52)	1410 (55,5)	1135 (2500)	5	●	●	○	■	●	●	●	--
1,50 (1,96)	1,30 (1,70)	1515 (60)	1600 (63,0)	1225 (2700)	5	○	○	■	▲	●	●	○	--
1,73 (2,26)	1,51 (1,98)	1605 (63)	1690 (66,5)	1310 (2890)	6	■	■	▲	--	○	○	■	--
1,85 (2,42)	1,61 (2,11)	1700 (67)	1780 (70,1)	1355 (2990)	6	■	▲	▲	--	○	○	■	--
◈ 1,27 (1,66)	1,11 (1,45)	1380 (54)	--	1305 (2880)	5	●	●	○	■	●	●	●	--
◈ 1,46 (1,91)	1,28 (1,67)	1535 (60)	--	1395 (3080)	5	○	○	■	▲	●	●	○	--
◈ 1,28 (1,67)	1,12 (1,46)	1230 (48)	1300 (51)	1285 (2830)	5	●	●	○	■	●	●	●	--
▣ 1,33 (1,74)	1,16 (1,52)	1420 (56)	--	1490 (3280)	5	○	○	■	▲	●	●	○	--
▣ 1,50 (1,96)	1,30 (1,70)	1550 (61)	--	1575 (3470)	5	■	■	▲	▲	●	●	○	--
★ 0,52 (0,68)	0,45 (0,59)	945 (37)	1020 (40,2)	470 (1040)	5	--	--	--	--	--	--	--	■
◉ 0,55 (0,72)	0,45 (0,59)	1800 (71)	--	590 (1300)	--	--	--	--	--	--	--	--	▲

◈ Heavy duty-bak
▣ Rock-Heavy duty-bak
★ Long reach-bak
◉ Kantelbak

● Van toepassing op materialen met een dichtheid van 2100 kgf/m³ (3500 lbf/yd³) of minder
○ Van toepassing op materialen met een dichtheid van 1800 kgf/m³ (3000 lbf/yd³) of minder
■ Van toepassing op materialen met een dichtheid van 1500 kgf/m³ (2500 lbf/yd³) of minder
▲ Van toepassing op materialen met een dichtheid van 1200 kgf/m³ (2000 lbf/yd³) of minder

HULPSTUK

Gieken en armen zijn gelast met een volledig sectioneel kokerprofiel met lage stressweerstand. 6250 mm (20' 6"), 10.200 mm (33' 6") gieken en 2100 mm (6' 11"), 2500 mm (8' 2"), 3050 mm (10' 0"), 3750 mm (12' 4"), 7850 mm (25' 9"), armen zijn verkrijgbaar.

GRAAFKRACHT

Giek	Lengte	mm (ft.in)	6250 (20' 6'')				10,200 (33' 6'')	Opmerkingen:
	Gewicht	kg (lb)	2780 (6,130)				3,530 (7,780)	
Arm	Lengte	mm (ft.in)	2100 (6' 11'')	2500 (8' 22'')	3050 (10' 0'')	3750 (12' 4'')	7850 (25' 9'')	
	Gewicht	kg (lb)	1345 (2970)	1430 (3150)	1545 (3410)	1675 (3690)	1685 (3710)	
Graafkracht bak	SAE	kN	164,8 [179,8]	165,7 [180,8]	165,7 [180,8]	166,7 [181,9]	70,6	[ ]: Power Boost
		kgf	16.800 [18.330]	16.900 [18.440]	16.900 [18.440]	17.000 [18.550]	7200	
		lbf	37.040 [40.410]	37.260 [40.650]	37.260 [40.650]	37.480 [40.900]	15.870	
	ISO	kN	191,2 [208,6]	191,2 [208,6]	192,2 [209,7]	192,2 [209,7]	82,4	
		kgf	19.500 [21.270]	19.500 [21.270]	19.600 [21.380]	19.600 [21.380]	8400	
		lbf	42.990 [46.890]	42.990 [46.890]	43.210 [47.130]	43.210 [47.130]	18.520	
Uitbreekkracht arm	SAE	kN	180,4 [196,8]	155,9 [170,1]	131,4 [143,4]	114,7 [125,1]	47,1	
		kgf	18.400 [20.070]	15.900 [17.350]	13.400 [14.620]	11.700 [12.780]	4800	
		lbf	40.570 [44.250]	35.050 [38.250]	29.540 [32.230]	25.790 [28.130]	10.580	
	ISO	kN	190,3 [207,5]	163,8 [178,7]	136,3 [148,7]	119,6 [130,5]	48,1	
		kgf	19.400 [21.160]	16.700 [18.220]	13.900 [15.160]	12.200 [13.310]	4900	
		lbf	42.770 [46.650]	36.820 [40.170]	30.640 [33.420]	26.900 [29.340]	10.800	

Opmerking: giekgewicht inclusief armcilinder, leidingwerk en pen. Armgewicht omvat bakcilinder, koppeling en pen

HEFCAPACITEIT

Waarde over voorkant — Waarde over zijkant of 360 graden gedraaid

HX300AL

6,25 m (20' 6") giek, 3,05 m (10' 0") arm uitgerust met contragewicht van 5100 kg en drie-kams rupsplaten van 600 mm (24").

Hoogte hefpunt m (ft)		Radius hefpunt												Bij. max. bereik		
		1,5 m (4,9 ft)		3,0 m (9,8 ft)		4,5 m (14,8 ft)		6,0 m (19,7 ft)		7,5 m (24,6 ft)		9,0 m (29,5 ft)		Capaciteit		Bereik
																m (ft)
7,5 m	kg													*4400	*4400	7,38
(24,6 ft)	lb													*9700	*9700	(24,2)
6,0 m	kg									*6760	6090			*4210	*4210	8,30
(19,7 ft)	lb									*14.900	13.430			*9280	*9280	(27,2)
4,5 m	kg					*10.020	*10.020	*8140	*8140	*7220	5890			*4200	*4200	8,86
(14,8 ft)	lb					*22.090	*22.090	*17.950	*17.950	*15.920	12.990			*9260	*9260	(29,1)
3,0 m	kg					*12.900	11.920	*9490	7840	*7900	5610	*5480	4150	*4340	4030	9,14
(9,8 ft)	lb					*28.440	26.280	*20.920	17.280	*17.420	12.370	*12.080	9150	*9570	8880	(30,0)
1,5 m	kg					*15.060	10.880	*10.710	7300	8440	5310	*6180	4000	*4640	3870	9,17
(4,9 ft)	lb					*33.200	23.990	*23.610	16.090	18.610	11.710	*13.620	8820	*10.230	8530	(30,1)
Grondlijn	kg					*15.890	10.310	11.460	6900	8160	5050			*5150	3890	8,94
	lb					*35.030	22.730	25.260	15.210	17.990	11.130			*11.350	8580	(29,3)
-1,5 m	kg	*7640	*7640	*11.090	*11.090	*15.730	10.060	11.170	6650	7970	4880			*6050	4130	8,44
(-4,9 ft)	lb	*16.840	*16.840	*24.450	*24.450	*34.680	22.180	24.630	14.660	17.570	10.760			*13.340	9110	(27,7)
-3,0 m	kg	*13.090	*13.090	*17.900	*17.900	*14.740	10.000	*11.060	6560	7910	4830			7750	4740	7,61
(-9,8 ft)	lb	*28.860	*28.860	*39.460	*39.460	*32.500	22.050	*24.380	14.460	17.440	10.650			17.090	10.450	(25,0)
-4,5 m	kg			*17.250	*17.250	*12.540	10.130	*9180	6660					*8450	6220	6,31
(-14,8 ft)	lb			*38.030	*38.030	*27.650	22.330	*20.240	14.680					*18.630	13.710	(20,7)

6,25 m (20' 6") giek, 2,1 m (6' 11") arm uitgerust met contragewicht van 5100 kg en drie-kams rupsplaten van 600 mm (24").

Hoogte hefpunt m (ft)		Radius hefpunt								Bij. max. bereik		
		3,0 m (9,8 ft)		4,5 m (14,8 ft)		6,0 m (19,7 ft)		7,5 m (24,6 ft)		Capaciteit		Bereik
												m (ft)
7,5 m	kg					*8070	*8070			*8230	7750	6,40
(24,6 ft)	lb					*17.790	*17.790			*18.140	17.090	(21,0)
6,0 m	kg					*8290	*8290			*7990	5940	7,44
(19,7 ft)	lb					*18.280	*18.280			*17.610	13.100	(24,4)
4,5 m	kg					*9270	8150	*8110	5760	7860	5060	8,06
(14,8 ft)	lb					*20.440	17.970	*17.880	12.700	17.330	11.160	(26,5)
3,0 m	kg					*10.480	7630	*8620	5520	7230	4610	8,37
(9,8 ft)	lb					*23.100	16.820	*19.000	12.170	15.940	10.160	(27,5)
1,5 m	kg					*11.430	7170	8380	5260	7.020	4430	8,40
(4,9 ft)	lb					*25.200	15.810	18.470	11.600	15.480	9770	(27,6)
Grondlijn	kg					11.400	6870	8160	5070	7210	4500	8,15
	lb					25.130	15.150	17.990	11.180	15.900	9920	(26,8)
-1,5 m	kg			*15.200	10.170	11.230	6730	8060	4980	7910	4900	7,60
(-4,9 ft)	lb			*33.510	22.420	24.760	14.840	17.770	10.980	17.440	10.800	(24,9)
-3,0 m	kg	*17.600	*17.600	*13.580	10.220	*10.280	6740			*8750	5880	6,66
(-9,8 ft)	lb	*38.800	*38.800	*29.940	22.530	*22.660	14.860			*19.290	12.960	(21,9)
-4,5 m	kg			*10.000	*10.000					*8240	*8240	5,12
(-14,8 ft)	lb			*22.050	*22.050					*18.170	*18.170	(16,8)

1. Hefcapaciteit op basis van ISO 10567.
2. De hefcapaciteit van de HX -serie is niet groter dan 75% van de laadhoogte, met de machine op een stevige, vlakke bodem, of 87% van het maximale hydraulische vermogen.
3. Het hefpunt is de hijshaak op de achterkant van de bak (exclusief bakgewicht).
4. (*) geeft de last aan beperkt door het hydraulisch vermogen.

HEFCAPACITEIT

Waarde over voorkant — Waarde over zijkant of 360 graden gedraaid

HX300AL

6,25 m (20' 6") giek, 3,05 m (10' 0") arm uitgerust met contragewicht van 5100 kg en drie-kams rupsplaten van 600 mm (24").

Hoogte hefpunt m (ft)		Radius hefpunt										Bij. max. bereik		
		1,5 m (4,9 ft)		3,0 m (9,8 ft)		4,5 m (14,8 ft)		6,0 m (19,7 ft)		7,5 m (24,6 ft)		Capaciteit		Bereik
														m (ft)
7,5 m	kg							*7410	*7410			*6770	*6770	6,74
(24,6 ft)	lb							*16.340	*16.340			*14.930	*14.930	(22,1)
6,0 m	kg							*7780	*7780	*7410	5980	*6440	5640	7,74
(19,7 ft)	lb							*17.150	*17.150	*16.340	13.180	*14.200	12.430	(25,4)
4,5 m	kg					*11.180	*11.180	*8810	8250	*7740	5820	*6420	4840	8,34
(14,8 ft)	lb					*24.650	*24.650	*19.420	18.190	*17.060	12.830	*14.150	10.670	(27,4)
3,0 m	kg					*14.020	11.540	*10.080	7710	*8330	5550	*6640	4410	8,64
(9,8 ft)	lb					*30.910	25.440	*22.220	17.000	*18.360	12.240	*14.640	9720	(28,3)
1,5 m	kg							*11.150	7220	8400	5280	6710	4230	8,67
(4,9 ft)	lb							*24.580	15.920	18.520	11.640	14.790	9330	(28,4)
Grondlijn	kg					*16.030	10.250	11.420	6880	8150	5060	6850	4280	8,43
	lb					*35.340	22.600	25.180	15.170	17.970	11.160	15.100	9440	(27,6)
-1,5 m	kg			*11.140	*11.140	*15.490	10.110	11.200	6690	8010	4930	7440	4600	7,89
(-4,9 ft)	lb			*24.560	*24.560	*34.150	22.290	24.690	14.750	17.660	10.870	16.400	10.140	(25,9)
-3,0 m	kg			*19.040	*19.040	*14.130	10.120	*10.700	6660			*8730	5420	6,99
(-9,8 ft)	lb			*41.980	*41.980	*31.150	22.310	*23.590	14.680			*19.250	11.950	(22,9)
-4,5 m	kg			*15.060	*15.060	*11.270	10.340					*8760	7630	5,55
(-14,8 ft)	lb			*33.200	*33.200	*24.850	22.800					*19.310	16.820	(18,2)

6,25 m (20' 6") giek, 2,85 m (9' 4") arm uitgerust met contragewicht van 5100 kg en drie-kams rupsplaten van 600 mm (24").

Hoogte hefpunt m (ft)		Radius hefpunt												Bij. max. bereik		
		1,5 m (4,9 ft)		3,0 m (9,8 ft)		4,5 m (14,8 ft)		6,0 m (19,7 ft)		7,5 m (24,6 ft)		9,0 m (29,5 ft)		Capaciteit		Bereik
																m (ft)
7,5 m	kg													*5060	*5060	7,14
(24,6 ft)	lb													*11.160	*11.160	(23,4)
6,0 m	kg							*7300	*7300	*6950	6020			*4840	*4840	8,08
(19,7 ft)	lb							*16.090	*16.090	*15.320	13.270			*10.670	*10.670	(26,5)
4,5 m	kg					*10.390	*10.390	*8350	8310	*7370	5830			*4830	4530	8,66
(14,8 ft)	lb					*22.910	*22.910	*18.410	18.320	*16.250	12.850			*10.650	9990	(28,4)
3,0 m	kg					*13.240	11.720	*9660	7750	*8010	5550			*5000	4140	8,95
(9,8 ft)	lb					*29.190	25.840	*21.300	17.090	*17.660	12.240			*11.020	9130	(29,4)
1,5 m	kg					*15.240	10.720	*10.820	7220	8380	5250			*5350	3970	8,98
(4,9 ft)	lb					*33.600	23.630	*23.850	15.920	18.470	11.570			*11.790	8750	(29,5)
Maai-veld	kg					*15.880	10.210	11.380	6830	8110	5010			*5970	4000	8,75
	lb					*35.010	22.510	25.090	15.060	17.880	11.050			*13.160	8820	(28,7)
-1,5 m	kg			*11.320	*11.320	*15.590	9990	11.120	6610	7940	4860			6930	4270	8,23
(-4,9 ft)	lb			*24.960	*24.960	*34.370	22.020	24.520	14.570	17.500	10.710			15.280	9410	(27,0)
-3,0 m	kg	*13.940	*13.940	*19.020	*19.020	*14.460	9970	*10.890	6540					8110	4940	7,38
(-9,8 ft)	lb	*30.730	*30.730	*41.930	*41.930	*31.880	21.980	*24.010	14.420					17.880	10.890	(24,2)
-4,5 m	kg			*16.410	*16.410	*12.060	10.140	*8640	6690					*8570	6650	6,03
(-14,8 ft)	lb			*36.180	*36.180	*26.590	22.350	*19.050	14.750					*18.890	14.660	(19,8)

1. Hefcapaciteit op basis van ISO 10567.
2. De hefcapaciteit van de HX -serie is niet groter dan 75% van de laadhoogte, met de machine op een stevige, vlakke bodem, of 87% van het maximale hydraulische vermogen.
3. Het hefpunt is de hijshaak op de achterkant van de bak (exclusief bakgewicht).
4. (*) geeft de last aan beperkt door het hydraulisch vermogen.

HEFCAPACITEIT

Waarde over voorkant — Waarde over zijkant of 360 graden gedraaid

HX300AL

6,25 m (20' 6") giek, 3,75 m (12' 4") arm uitgerust met contragewicht van 5100 kg en drie-kams rupsplaten van 600 mm (24").

Hoogte hefpunt m (ft)		Radius hefpunt												Bij. max. bereik		
		1,5 m (4,9 ft)		3,0 m (10 ft)		4,5 m (15 ft)		6,0 m (20 ft)		7,5 m (25 ft)		9,0 m (29,5 ft)		Capaciteit		Bereik
																m (ft)
9,0 m	kg													*3820	*3820	6,87
(29,5 ft)	lb													*8420	*8420	(22,5)
7,5 m	kg									*5120	*5120			*3490	*3490	8,14
(24,6 ft)	lb									*11.290	*11.290			*7690	*7690	(26,7)
6,0 m	kg									*6010	*6010			*3370	*3370	8,97
(19,7 ft)	lb									*13.250	*13.250			*7430	*7430	(29,4)
4,5 m	kg							*7250	*7250	*6570	6010	*5230	4380	*3370	*3370	9,50
(14,8 ft)	lb							*15.980	*15.980	*14.480	13.250	*11.530	9660	*7430	*7430	(31,2)
3,0 m	kg					*11.450	*11.450	*8680	8040	*7330	5700	*6440	4220	*3490	*3490	9,76
(9,8 ft)	lb					*25.240	*25.240	*19.140	17.730	*16.160	12.570	*14.200	9300	*7690	*7690	(32,0)
1,5 m	kg					*14.020	11.230	*10.060	7440	*8110	537	6390	4030	*3720	3490	9,79
(4,9 ft)	lb					*30.910	24.760	*22.180	16.400	*17.880	1184	14.090	8880	*8200	7690	(32,1)
Grondlijn	kg			*6810	*6810	*15.440	10.460	*11.060	6960	8.190	5070	6200	3860	*4100	3490	9,58
	lb			*15.010	*15.010	*34.040	23.060	*24.380	15.340	18.060	11.180	13.670	8510	*9040	7690	(31,4)
-1,5 m	kg	*7060	*7060	*10.560	*10.560	*15.790	10.050	11.180	6650	7950	4860	*5710	3730	*4750	3660	9,11
(-4,9 ft)	lb	*15.560	*15.560	*23.280	*23.280	*34.810	22.160	24.650	14.660	17.530	10.710	*12.590	8220	*10.470	8070	(29,9)
-3,0 m	kg	*11.090	*11.090	*15.460	*15.460	*15.260	9890	10.990	6480	7820	4740			*5900	4090	8,35
(-9,8 ft)	lb	*24.450	*24.450	*34.080	*34.080	*33.640	21.800	24.230	14.290	17.240	10.450			*13.010	9020	(27,4)
-4,5 m	kg	*15.980	*15.980	*19.530	*19.530	*13.710	9930	*10.210	6480					*7970	5060	7,19
(-14,8 ft)	lb	*35.230	*35.230	*43.060	*43.060	*30.230	21.890	*22.510	14.290					*17.570	11.160	(23,6)
6,0 m	kg			*14.480	*14.480	*10.280	10.220							*8200	7860	5,38
(-19,7 ft)	lb			*31.920	*31.920	*22.660	22.530							*18.080	17.330	(17,6)

HX300AL 2-DELIGE GIEK

6,25 m (20' 6") giek, 3,05 m (10' 0") arm uitgerust met contragewicht van 7500 kg en drie-kams rupsplaten van 600 mm (24").

Hoogte hefpunt m (ft)		Radius hefpunt										Bij. max. bereik		
		3,0 m (9,8 ft)		4,5 m (14,8 ft)		6,0 m (19,7 ft)		7,5 m (24,6 ft)		9,0 m (29,5 ft)		Capaciteit		Bereik
														m (ft)
10,5 m	kg											*7620	*7620	3,56
(34,4 ft)	lb											*16.800	*16.800	(11,7)
9,0 m	kg			*8810	*8810	*5960	*5960					*5620	*5620	6,06
(29,5 ft)	lb			*19.420	*19.420	*13.140	*13.140					*12.390	*12.390	(19,9)
7,5 m	kg			*8650	*8650	*8260	*8260					*4980	*4980	7,46
(24,6 ft)	lb			*19.070	*19.070	*18.210	*18.210					*10.980	*10.980	(24,5)
6,0 m	kg			*9620	*9620	*8570	*8570	*7080	6960			*4730	*4730	8,37
(19,7 ft)	lb			*21.210	*21.210	*18.890	*18.890	*15.610	15.340			*10.430	*10.430	(27,5)
4,5 m	kg			*13.210	*13.210	*9420	*9420	*7380	6780			*4690	*4690	8,93
(14,8 ft)	lb			*29.120	*29.120	*20.770	*20.770	*16.270	14.950			*10.340	*10.340	(29,3)
3,0 m	kg			*17.280	13.690	*10.840	9030	*7900	6530	*6330	4960	*4800	4780	9,21
(9,8 ft)	lb			*38.100	30.180	*23.900	19.910	*17.420	14.400	*13.960	10.930	*10.580	10.540	(30,2)
1,5 m	kg			*18.620	12.860	*12.630	8590	*8530	6300	*6550	4860	*5080	4670	9,24
(4,9 ft)	lb			*41.050	28.350	*27.840	18.940	*18.810	13.890	*14.440	10.710	*11.200	10.300	(30,3)
Grondlijn	kg			*18.240	12.520	13.460	8320	*9100	6140	*5760	4800	*5580	4790	9,01
	lb			*40.210	27.600	29.670	18.340	*20.060	13.540	*12.700	10.580	*12.300	10.560	(29,6)
-1,5 m	kg	*12.150	*12.150	*16.610	12.480	*12.770	8220	*9440	6080			*6440	5170	8,51
(-4,9 ft)	lb	*26.790	*26.790	*36.620	27.510	*28.150	18.120	*20.810	13.400			*14.200	11.400	(27,9)
-3,0 m	kg			*13.800	12.630	*10.810	8290	*7800	6170			*7270	5990	7,69
(-9,8 ft)	lb			*30.420	27.840	*23.830	18.280	*17.200	13.600			*16.030	13.210	(25,2)

1. Hefcapaciteit op basis van ISO 10567.
2. De hefcapaciteit van de HX -serie is niet groter dan 75% van de laadhoogte, met de machine op een stevige, vlakke bodem, of 87% van het maximale hydraulische vermogen.
3. Het hefpunt is de hijshaak op de achterkant van de bak (exclusief bakgewicht).
4. (*) geeft de last aan beperkt door het hydraulisch vermogen.

HEFCAPACITEIT

Waarde over voorkant — Waarde over zijkant of 360 graden gedraaid

HX300AL 2-DELIGE GIEK

6,25 m (20' 6") giek, 2,1 m (6' 11") arm uitgerust met contragewicht van 7500 kg en drie-kams rupsplaten van 600 mm (24").

Hoogte hefpunt m (ft)		Radius hefpunt								Bij. max. bereik		
		3,0 m (10 ft)		4,5 m (15 ft)		6,0 m (20 ft)		7,5 m (25 ft)		Capaciteit		Bereik
												m (ft)
9,0 m	kg			*12.080	*12.080					*11.730	*11.730	4,73
(29,5 ft)	lb			*26.630	*26.630					*25.860	*25.860	(15,5)
7,5 m	kg			*11.420	*11.420	*9410	*9410			*9160	8690	6,44
(24,6 ft)	lb			*25.180	*25.180	*20.750	*20.750			*20.190	19.160	(21,1)
6,0 m	kg			*12.590	*12.590	*9580	*9580			*8070	6800	7,48
(19,7 ft)	lb			*27.760	*27.760	*21.120	*21.120			*17.790	14.990	(24,5)
4,5 m	kg					*10.540	9320	*8110	6690	*7600	5.910	8,10
(14,8 ft)	lb					*23.240	20.550	*17.880	14.750	*16.760	13.030	(26,6)
3,0 m	kg					*12.130	8880	*8570	6500	*7490	5490	8,41
(9,8 ft)	lb					*26.740	19.580	*18.890	14.330	*16.510	12.100	(27,6)
1,5 m	kg					13.690	8550	*9120	6320	*7680	5390	8,44
(4,9 ft)	lb					30.180	18.850	*20.110	13.930	*16.930	11.880	(27,7)
Grondlijn	kg					*13.360	8390	*9540	6230	*8210	5580	8,19
	lb					*29.450	18.500	*21.030	13.730	*18.100	12.300	(26,9)
-1,5 m	kg			*14.640	12.760	*11.860	8390	*8700	6280	*8210	6150	7,64
(-4,9 ft)	lb			*32.280	28.130	*26.150	18.500	*19.180	13.850	*18.100	13.560	(25,1)
-3,0 m	kg					*8800	8580					
(-9,8 ft)	lb					*19.400	18.920					

6,25 m (20' 6") giek, 2,5 m (8' 2") arm uitgerust met contragewicht van 7500 kg en drie-kams rupsplaten van 600 mm (24").

Hoogte hefpunt m (ft)		Radius hefpunt								Bij. max. bereik		
		3,0 m (9,8 ft)		4,5 m (14,8 ft)		6,0 m (19,7 ft)		7,5 m (24,6 ft)		Capaciteit		Bereik
												m (ft)
9,0 m	kg			*9920	*9920					*8890	*8890	5,23
(29,5 ft)	lb			*21.870	*21.870					*19.600	*19.600	(17,1)
7,5 m	kg			*9860	*9860	*8870	*8870			*7710	*7710	6,81
(24,6 ft)	lb			*21.740	*21.740	*19.550	*19.550			*17.000	*17.000	(22,4)
6,0 m	kg	*12.360	*12.360	*11.330	*11.330	*9140	*9140	*7560	6870	*7280	6420	7,80
(19,7 ft)	lb	*27.250	*27.250	*24.980	*24.980	*20.150	*20.150	*16.670	15.150	*16.050	14.150	(25,6)
4,5 m	kg			*14.830	14.490	*10.060	9410	*7790	6730	*7000	5620	8,40
(14,8 ft)	lb			*32.690	31.940	*22.180	20.750	*17.170	14.840	*15.430	12.390	(27,5)
3,0 m	kg					*11.580	8940	*8290	6510	*6930	5230	8,70
(9,8 ft)	lb					*25.530	19.710	*18.280	14.350	*15.280	11.530	(28,5)
1,5 m	kg					*13.370	8560	*8880	6310	*7120	5110	8,72
(4,9 ft)	lb					*29.480	18.870	*19.580	13.910	*15.700	11.270	(28,6)
Grondlijn	kg			*17.650	12.570	13.480	8350	*9370	6190	*7410	5270	8,48
	lb			*38.910	27.710	29.720	18.410	*20.660	13.650	*16.340	11.620	(27,8)
-1,5 m	kg			*15.580	12.620	*12.300	8320	*9390	6180	*8330	5750	7,95
(-4,9 ft)	lb			*34.350	27.820	*27.120	18.340	*20.700	13.620	*18.360	12.680	(26,1)
-3,0 m	kg			*12.320	*12.320	*9780	8450			*7330	6850	7,06
(-9,8 ft)	lb			*27.160	*27.160	*21.560	18.630			*16.160	15.100	(23,2)

1. Hefcapaciteit op basis van ISO 10567.
2. De hefcapaciteit van de HX -serie is niet groter dan 75% van de laadhoogte, met de machine op een stevige, vlakke bodem, of 87% van het maximale hydraulische vermogen.
3. Het hefpunt is de hijshaak op de achterkant van de bak (exclusief bakgewicht).
4. (*) geeft de last aan beperkt door het hydraulisch vermogen.

HEFCAPACITEIT

Waarde over voorkant | Waarde over zijkant of 360 graden gedraaid

HX300AL LONG REACH

Hoogte hefpunt m (ft)		Radius hefpunt											
		1,5 m (4,9 ft)		3,0 m (9,8 ft)		4,5 m (14,8 ft)		6,0 m (19,7 ft)		7,5 m (24,6 ft)		9,0 m (29,5 ft)	
12,0 m	kg												
(39,4 ft)	lb												
10,5 m	kg												
(34,4 ft)	lb												
9,0 m	kg												
(29,5 ft)	lb												
7,5 m	kg												
(24,6 ft)	lb												
6,0 m	kg												
(19,7 ft)	lb												
4,5 m	kg												
(14,8 ft)	lb												
3,0 m	kg					*7990	*7990			*4550	*4550	*3870	*3870
(9,8 ft)	lb					*17.610	*17.610			*10.030	*10.030	*8530	*8530
1,5 m	kg					*4090	*4090	*7100	*7100	*5420	*5420	*4460	*4460
(4,9 ft)	lb					*9020	*9020	*15.650	*15.650	*11.950	*11.950	*9830	*9830
Grondlijn	kg			*1270	*1270	*3050	*3050	*7210	7130	*6190	5360	*5000	4210
	lb			*2800	*2800	*6720	*6720	*15.900	15.720	*13.650	11.820	*11.020	9280
-1,5 m	kg	*1320	*1320	*1820	*1820	*3130	*3130	*5930	*5930	*6800	5000	*5460	3940
(-4,9 ft)	lb	*2910	*2910	*4010	*4010	*6900	*6900	*13.070	*13.070	*14.990	11.020	*12.040	8690
-3,0 m	kg	*1960	*1960	*2450	*2450	*3590	*3590	*5880	*5880	*7230	4760	*5820	3750
(-9,8 ft)	lb	*4320	*4320	*5400	*5400	*7910	*7910	*12.960	*12.960	*15.940	10.490	*12.830	8270
-4,5 m	kg	*2620	*2620	*3140	*3140	*4230	*4230	*6350	6280	*7490	4630	*6060	3630
(-14,8 ft)	lb	*5780	*5780	*6920	*6920	*9330	*9330	*14.000	13.850	*16.510	10.210	*13.360	8000
-6,0 m	kg	*3310	*3310	*3900	*3900	*5040	*5040	*7170	6270	*7590	4590	6130	3570
(-19,7 ft)	lb	*7300	*7300	*8600	*8600	*11.110	*11.110	*15.810	13.820	*16.730	10.120	13.510	7870
-7,5 m	kg	*4060	*4060	*4760	*4760	*6010	*6010	*8340	6350	*7510	4610	6130	3580
(-24,6 ft)	lb	*8950	*8950	*10.490	*10.490	*13.250	*13.250	*18.390	14.000	*16.560	10.160	13.510	7890
-9,0 m	kg	*4900	*4900	*5740	*5740	*7210	*7210	*9080	6500	*7240	4710	*5960	3650
(-29,5 ft)	lb	*10.800	*10.800	*12.650	*12.650	*15.900	*15.900	*20.020	14.330	*15.960	10.380	*13.140	8050
-10,5 m	kg	*5840	*5840	*6910	*6910	*8770	*8770	*8360	6740	*6720	4880	*5540	3780
(-34,4 ft)	lb	*12.870	*12.870	*15.230	*15.230	*19.330	*19.330	*18.430	14.860	*14.820	10.760	*12.210	8330
-12,0 m	kg			*8380	*8380	*9270	*9270	*7220	7080	*5810	5140	*4710	4020
(-39,4 ft)	lb			*18.470	*18.470	*20.440	*20.440	*15.920	15.610	*12.810	11.330	*10.380	8860

Hoogte hefpunt m (ft)		Radius hefpunt										Bij. max. bereik		
		10,5 m (34,4 ft)		12,0 m (39,4 ft)		13,5 m (44,3 ft)		15,0 m (49,2 ft)		16,5 m (54,1 ft)		Capaciteit		Bereik
12,0 m	kg					*1060	*1060					*750	*750	14,12
(39,4 ft)	lb					*2340	*2340					*1650	*1650	(46,3)
10,5 m	kg					*1360	*1360	*770	*770			*720	*720	15,07
(34,4 ft)	lb					*3000	*3000	*1700	*1700			*1590	*1590	(49,5)
9,0 m	kg					*1540	*1540	*1150	*1150			*700	*700	15,83
(29,5 ft)	lb					*3400	*3400	*2540	*2540			*1540	*1540	(51,9)
7,5 m	kg					*1710	*1710	*1400	*1400			*700	*700	16,41
(24,6 ft)	lb					*3770	*3770	*3090	*3090			*1540	*1540	(53,8)
6,0 m	kg			*2070	*2070	*1910	*1910	*1600	*1600	*960	*960	*710	*710	16,83
(19,7 ft)	lb			*4560	*4560	*4210	*4210	*3530	*3530	*2120	*2120	*1570	*1570	(55,2)
4,5 m	kg	*2620	*2620	*2430	*2430	*2170	*2170	*1810	*1810	*1180	*1180	*730	*730	17,12
(14,8 ft)	lb	*5780	*5780	*5360	*5360	*4780	*4780	*3990	*3990	*2600	*2600	*1610	*1610	(56,2)
3,0 m	kg	*3420	*3420	*2970	*2970	*2520	*2520	*2030	*2030	*1340	*1340	*760	*760	17,26
(9,8 ft)	lb	*7540	*7540	*6550	*6550	*5560	*5560	*4480	*4480	*2950	*2950	*1680	*1680	(56,6)
1,5 m	kg	*3840	3630	*3420	2950	*2960	*2960	*2270	2010	*1450	*1450	*810	*810	17,28
(4,9 ft)	lb	*8470	8000	*7540	6500	*6530	5360	*5000	4430	*3200	*3200	*1790	*1790	(56,7)
Grondlijn	kg	*4230	3390	*3710	2780	*3340	2300	*2500	1920	*1480	*1480	*870	*870	17,16
	lb	*9330	7470	*8180	6130	*7360	5070	*5510	4230	*3260	*3260	*1920	*1920	(56,3)
-1,5 m	kg	*4580	3190	*3980	2630	*3540	2200	*2680	1840	*1380	*1380	*950	*950	16,90
(-4,9 ft)	lb	*10.100	7030	*8770	5800	*7800	4850	*5910	4060	*3040	*3040	*2090	*2090	(55,5)
-3,0 m	kg	*4870	3040	*4200	2520	3590	2110	*2700	1790	*1070	*1070	*1050	*1050	16,51
(-9,8 ft)	lb	*10.740	6700	*9260	5560	7910	4650	*5950	3950	*2360	*2360	*2310	*2310	(54,2)
-4,5 m	kg	5000	2940	4160	2440	3530	2060	*2460	1760			*1200	*1200	15,96
(-14,8 ft)	lb	11.020	6480	9170	5380	7780	4540	*5420	3880			*2650	*2650	(52,4)
-6,0 m	kg	4950	2890	4120	2410	3510	2040	*1790	1760			*1400	*1400	15,25
(-19,7 ft)	lb	10.910	6370	9080	5310	7740	4500	*3950	3880			*3090	*3090	(50,0)
-7,5 m	kg	4950	2900	4130	2410	*3340	2060					*1690	*1690	14,34
(-24,6 ft)	lb	10.910	6390	9110	5310	*7360	4540					*3730	*3730	(47,0)
-9,0 m	kg	*5000	2950	4190	2480							*2150	*2150	13,20
(-29,5 ft)	lb	*11.020	6500	9240	5470							*4740	*4740	(43,3)
-10,5 m	kg	*4600	3080									*3010	2680	11,75
(-34,4 ft)	lb	*10.140	6790									*6640	5.910	(38,6)
-12,0 m	kg											*4130	3580	9,86
(-39,4 ft)	lb											*9110	7890	(32,4)

1. Hefcapaciteit op basis van ISO 10567.
2. De hefcapaciteit van de HX -serie is niet groter dan 75% van de laadhoogte, met de machine op een stevige, vlakke bodem, of 87% van het maximale hydraulische vermogen.
3. Het hefpunt is de hijshaak op de achterkant van de bak (exclusief bakgewicht).
4. (*) geeft de last aan beperkt door het hydraulisch vermogen.

HEFCAPACITEIT

Waarde over voorkant | Waarde over zijkant of 360 graden gedraaid

HX300ANL

6,25 m (20' 6") giek, 3,05 m (10' 0") arm uitgerust met contragewicht van 5100 kg en drie-kams rupsplaten van 600 mm (24").

Hoogte hefpunt m (ft)		Radius hefpunt												Bij. max. bereik		
		1,5 m (4,9 ft)		3,0 m (9,8 ft)		4,5 m (14,8 ft)		6,0 m (19,7 ft)		7,5 m (24,6 ft)		9,0 m (29,5 ft)		Capaciteit		Bereik
																m (ft)
7,5 m	kg													*4400	*4400	7,38
(24,6 ft)	lb													*9700	*9700	(24,2)
6,0 m	kg									*6760	5590			*4210	*4210	8,30
(19,7 ft)	lb									*14.900	12.320			*9280	*9280	(27,2)
4,5 m	kg					*10.020	*10.020	*8140	7690	*7220	5400			*4200	4010	8,86
(14,8 ft)	lb					*22.090	*22.090	*17.950	16.950	*15.920	11.900			*9260	8840	(29,1)
3,0 m	kg					*12.900	10.770	*9490	7150	*7900	5120	*5480	3780	*4340	3660	9,14
(9,8 ft)	lb					*28.440	23.740	*20.920	15.760	*17.420	11.290	*12.080	8330	*9570	8070	(30,0)
1,5 m	kg					*15.060	9760	*10.710	6620	8410	4820	*6180	3620	*4640	3510	9,17
(4,9 ft)	lb					*33.200	21.520	*23.610	14.590	18.540	10.630	*13.620	7980	*10.230	7740	(30,1)
Grondlijn	kg					*15.890	9210	11.410	6220	8120	4570			*5150	3520	8,94
	lb					*35.030	20.300	25.150	13.710	17.900	10.080			*11.350	7760	(29,3)
-1,5 m	kg	*7640	*7640	*11.090	*11.090	*15.730	8970	11.130	5990	7940	4410			*6050	3730	8,44
(-4,9 ft)	lb	*16.840	*16.840	*24.450	*24.450	*34.680	19.780	24.540	13.210	17.500	9720			*13.340	8220	(27,7)
-3,0 m	kg	*13.090	*13.090	*17.900	*17.900	*14.740	8910	11.030	5900	7880	4360			7720	4280	7,61
(-9,8 ft)	lb	*28.860	*28.860	*39.460	*39.460	*32.500	19.640	24.320	13.010	17.370	9610			17.020	9440	(25,0)
-4,5 m	kg			*17.250	*17.250	*12.540	9040	*9180	5990					*8450	5600	6,31
(-14,8 ft)	lb			*38.030	*38.030	*27.650	19.930	*20.240	13.210					*18.630	12.350	(20,7)

6,25 m (20' 6") giek, 2,1 m (6' 11") arm uitgerust met contragewicht van 5100 kg en drie-kams rupsplaten van 600 mm (24").

Hoogte hefpunt m (ft)		Radius hefpunt								Bij. max. bereik		
		3,0 m (9,8 ft)		4,5 m (14,8 ft)		6,0 m (19,7 ft)		7,5 m (24,6 ft)		Capaciteit		Bereik
												m (ft)
7,5 m	kg					*8070	8010			*8230	7110	6,40
(24,6 ft)	lb					*17.790	17.660			*18.140	15.670	(21,0)
6,0 m	kg					*8290	7870			*7990	5440	7,44
(19,7 ft)	lb					*18.280	17.350			*17.610	11.990	(24,4)
4,5 m	kg					*9270	7450	*8110	5270	7830	4620	8,06
(14,8 ft)	lb					*20.440	16.420	*17.880	11.620	17.260	10.190	(26,5)
3,0 m	kg					*10.480	6940	*8620	5030	7200	4200	8,37
(9,8 ft)	lb					*23.100	15.300	*19.000	11.090	15.870	9260	(27,5)
1,5 m	kg					*11.430	6500	8340	4780	7000	4030	8,40
(4,9 ft)	lb					*25.200	14.330	18.390	10.540	15.430	8880	(27,6)
Grondlijn	kg					11.360	6200	8130	4590	7180	4080	8,15
	lb					25.040	13.670	17.920	10.120	15.830	8990	(26,8)
-1,5 m	kg			*15.200	9080	11.190	6060	8030	4500	7880	4430	7,60
(-4,9 ft)	lb			*33.510	20.020	24.670	13.360	17.700	9920	17.370	9770	(24,9)
-3,0 m	kg	*17.600	*17.600	*13.580	9130	*10.280	6070			*8750	5310	6,66
(-9,8 ft)	lb	*38.800	*38.800	*29.940	20.130	*22.660	13.380			*19.290	11.710	(21,9)
-4,5 m	kg			*10.000	9420					*8240	7880	5,12
(-14,8 ft)	lb			*22.050	20.770					*18.170	17.370	(16,8)

1. Hefcapaciteit op basis van ISO 10567.
2. De hefcapaciteit van de HX -serie is niet groter dan 75% van de laadhoogte, met de machine op een stevige, vlakke bodem, of 87% van het maximale hydraulische vermogen.
3. Het hefpunt is de hijshaak op de achterkant van de bak (exclusief bakgewicht).
4. (*) geeft de last aan beperkt door het hydraulisch vermogen.

HEFCAPACITEIT

Waarde over voorkant | Waarde over zijkant of 360 graden gedraaid

HX300ANL

6,25 m (20' 6") giek, 2,5 m (8' 2") arm uitgerust met contragewicht van 5100 kg en drie-kams rupsplaten van 600 mm (24").

Hoogte hefpunt m (ft)		Radius hefpunt										Bij. max. bereik		
		1,5 m (4,9 ft)		3,0 m (9,8 ft)		4,5 m (14,8 ft)		6,0 m (19,7 ft)		7,5 m (24,6 ft)		Capaciteit		Bereik
														m (ft)
7,5 m	kg							*7410	*7410			*6770	6630	6,74
(24,6 ft)	lb							*16.340	*16.340			*14.930	14.620	(22,1)
6,0 m	kg							*7780	*7780	*7410	5480	*6440	5170	7,74
(19,7 ft)	lb							*17.150	*17.150	*16.340	12.080	*14.200	11.400	(25,4)
4,5 m	kg					*11.180	*11.180	*8810	7550	*7740	5330	*6420	4420	8,34
(14,8 ft)	lb					*24.650	*24.650	*19.420	16.640	*17.060	11.750	*14.150	9740	(27,4)
3,0 m	kg					*14.020	10.410	*10.080	7.020	*8330	5070	*6640	4020	8,64
(9,8 ft)	lb					*30.910	22.950	*22.220	15.480	*18.360	11.180	*14.640	8860	(28,3)
1,5 m	kg							*11.150	6540	8370	4800	6680	3.840	8,67
(4,9 ft)	lb							*24.580	14.420	18.450	10.580	14.730	8470	(28,4)
Grondlijn	kg					*16.030	9160	11.370	6210	8120	4580	6830	3880	8,43
	lb					*35.340	20.190	25.070	13.690	17.900	10.100	15.060	8550	(27,6)
-1,5 m	kg			*11.140	*11.140	*15.490	9020	11.160	6020	7980	4460	7410	4160	7,89
(-4,9 ft)	lb			*24.560	*24.560	*34.150	19.890	24.600	13.270	17.590	9830	16.340	9170	(25,9)
-3,0 m	kg			*19.040	17.680	*14.130	9030	*10.700	5990			*8730	4890	6,99
(-9,8 ft)	lb			*41.980	38.980	*31.150	19.910	*23.590	13.210			*19.250	10.780	(22,9)
-4,5 m	kg			*15.060	*15.060	*11.270	9240					*8760	6870	5,55
(-14,8 ft)	lb			*33.200	*33.200	*24.850	20.370					*19.310	15.150	(18,2)

Hoogte hefpunt m (ft)		Radius hefpunt												Bij. max. bereik		
		1,5 m (4,9 ft)		3,0 m (9,8 ft)		4,5 m (14,8 ft)		6,0 m (19,7 ft)		7,5 m (24,6 ft)		9,0 m (29,5 ft)		Capaciteit		Bereik
																m (ft)
9,0 m	kg													*3820	*3820	6,87
(29,5 ft)	lb													*8420	*8420	(22,5)
7,5 m	kg									*5120	*5120			*3490	*3490	8,14
(24,6 ft)	lb									*11.290	*11.290			*7690	*7690	(26,7)
6,0 m	kg									*6010	5740			*3370	*3370	8,97
(19,7 ft)	lb									*13.250	12.650			*7430	*7430	(29,4)
4,5 m	kg							*7250	*7250	*6570	5520	*5230	4010	*3370	*3370	9,50
(14,8 ft)	lb							*15.980	*15.980	*14.480	12.170	*11.530	8840	*7430	*7430	(31,2)
3,0 m	kg					*11.450	11.250	*8680	7340	*7330	5210	*6440	3850	*3490	3.300	9,76
(9,8 ft)	lb					*25.240	24.800	*19.140	16.180	*16.160	11.490	*14.200	8490	*7690	7280	(32,0)
1,5 m	kg					*14.020	10.100	*10.060	6760	*8110	4880	6370	3660	*3720	3160	9,79
(4,9 ft)	lb					*30.910	22.270	*22.180	14.900	*17.880	10.760	14.040	8070	*8200	6970	(32,1)
Grondlijn	kg			*6810	*6810	*15.440	9350	*11.060	6290	8160	4590	6170	3480	*4100	3150	9,58
	lb			*15.010	*15.010	*34.040	20.610	*24.380	13.870	17.990	10.120	13.600	7670	*9040	6940	(31,4)
-1,5 m	kg	*7060	*7060	*10.560	*10.560	*15.790	8960	11.140	5980	7920	4380	*5710	3360	*4750	3.300	9,11
(-4,9 ft)	lb	*15.560	*15.560	*23.280	*23.280	*34.810	19.750	24.560	13.180	17.460	9660	*12.590	7410	*10.470	7280	(29,9)
-3,0 m	kg	*11.090	*11.090	*15.460	*15.460	*15.260	8800	10.950	5820	7790	4270			*5900	3680	8,35
(-9,8 ft)	lb	*24.450	*24.450	*34.080	*34.080	*33.640	19.400	24.140	12.830	17.170	9410			*13.010	8110	(27,4)
-4,5 m	kg	*15.980	*15.980	*19.530	17.330	*13.710	8840	*10.210	5820					*7970	4550	7,19
(-14,8 ft)	lb	*35.230	*35.230	*43.060	38.210	*30.230	19.490	*22.510	12.830					*17.570	10.030	(23,6)
6,0 m	kg			*14.480	*14.480	*10.280	9120							*8200	7060	5,38
(-19,7 ft)	lb			*31.920	*31.920	*22.660	20.110							*18.080	15.560	(17,6)

1. Hefcapaciteit op basis van ISO 10567.
2. De hefcapaciteit van de HX -serie is niet groter dan 75% van de laadhoogte, met de machine op een stevige, vlakke bodem, of 87% van het maximale hydraulische vermogen.
3. Het hefpunt is de hijshaak op de achterkant van de bak (exclusief bakgewicht).
4. (*) geeft de last aan beperkt door het hydraulisch vermogen.

HEFCAPACITEIT

Waarde over voorkant — Waarde over zijkant of 360 graden gedraaid

HX300ANL 2-DELIGE GIEK

6,25 m (20' 6") giek, 3,05 m (10' 0") arm uitgerust met contragewicht van 7500 kg en drie-kams rupsplaten van 600 mm (24").

Hoogte hefpunt m (ft)		Radius hefpunt										Bij. max. bereik		
		3,0 m (10 ft)		4,5 m (15 ft)		6,0 m (20 ft)		7,5 m (25 ft)		9,0 m (29,5 ft)		Capaciteit		Bereik
														m (ft)
10,5 m	kg											*7620	*7620	3,56
(34,4 ft)	lb											*16.800	*16.800	(11,7)
9,0 m	kg			*8810	*8810	*5960	*5960					*5620	*5620	6,06
(29,5 ft)	lb			*19.420	*19.420	*13.140	*13.140					*12.390	*12.390	(19,9)
7,5 m	kg			*8650	*8650	*8260	*8260					*4980	*4980	7,46
(24,6 ft)	lb			*19.070	*19.070	*18.210	*18.210					*10.980	*10.980	(24,5)
6,0 m	kg			*9620	*9620	*8570	*8570	*7080	6410			*4730	*4730	8,37
(19,7 ft)	lb			*21.210	*21.210	*18.890	*18.890	*15.610	14.130			*10.430	*10.430	(27,5)
4,5 m	kg			*13.210	*13.210	*9420	8750	*7380	6230			*4690	*4690	8,93
(14,8 ft)	lb			*29.120	*29.120	*20.770	19.290	*16.270	13.730			*10.340	*10.340	(29,3)
3,0 m	kg			*17.280	12.400	*10.840	8260	*7900	5990	*6330	4540	*4800	4370	9,21
(9,8 ft)	lb			*38.100	27.340	*23.900	18.210	*17.420	13.210	*13.960	10.010	*10.580	9630	(30,2)
1,5 m	kg			*18.620	11.600	*12.630	7830	*8530	5760	*6550	4440	*5080	4270	9,24
(4,9 ft)	lb			*41.050	25.570	*27.840	17.260	*18.810	12.700	*14.440	9790	*11.200	9410	(30,3)
Grondlijn	kg			*18.240	11.270	13.410	7570	*9100	5600	*5760	4380	*5580	4370	9,01
	lb			*40.210	24.850	29.560	16.690	*20.060	12.350	*12.700	9660	*12.300	9630	(29,6)
-1,5 m	kg	*12.150	*12.150	*16.610	11.230	*12.770	7470	*9440	5540			*6440	4720	8,51
(-4,9 ft)	lb	*26.790	*26.790	*36.620	24.760	*28.150	16.470	*20.810	12.210			*14.200	10.410	(27,9)
-3,0 m	kg			*13.800	11.370	*10.810	7540	*7800	5640			*7270	5480	7,69
(-9,8 ft)	lb			*30.420	25.070	*23.830	16.620	*17.200	12.430			*16.030	12.080	(25,2)

6,25 m (20' 6") giek, 2,1 m (6' 11") arm uitgerust met contragewicht van 7500 kg en drie-kams rupsplaten van 600 mm (24").

Hoogte hefpunt m (ft)		Radius hefpunt						Bij. max. bereik		
		4,5 m (14,8 ft)		6,0 m (19,7 ft)		7,5 m (24,6 ft)		Capaciteit		Bereik
										m (ft)
9,0 m	kg	*12.080	*12.080					*11.730	*11.730	4,73
(29,5 ft)	lb	*26.630	*26.630					*25.860	*25.860	(15,5)
7,5 m	kg	*11.420	*11.420	*9410	9060			*9160	7990	6,44
(24,6 ft)	lb	*25.180	*25.180	*20.750	19.970			*20.190	17.610	(21,1)
6,0 m	kg	*12.590	*12.590	*9580	8920			*8070	6250	7,48
(19,7 ft)	lb	*27.760	*27.760	*21.120	19.670			*17.790	13.780	(24,5)
4,5 m	kg			*10.540	8550	*8110	6140	*7600	5430	8,10
(14,8 ft)	lb			*23.240	18.850	*17.880	13.540	*16.760	11.970	(26,6)
3,0 m	kg			*12.130	8110	*8570	5960	*7490	5030	8,41
(9,8 ft)	lb			*26.740	17.880	*18.890	13.140	*16.510	11.090	(27,6)
1,5 m	kg			13.650	7790	*9120	5790	*7680	4930	8,44
(4,9 ft)	lb			30.090	17.170	*20.110	12.760	*16.930	10.870	(27,7)
Grondlijn	kg			*13.360	7630	*9540	5700	*8210	5100	8,19
	lb			*29.450	16.820	*21.030	12.570	*18.100	11.240	(26,9)
-1,5 m	kg	*14.640	11.510	*11.860	7640	*8700	5740	*8210	5630	7,64
(-4,9 ft)	lb	*32.280	25.380	*26.150	16.840	*19.180	12.650	*18.100	12.410	(25,1)
-3,0 m	kg			*8800	7820					
(-9,8 ft)	lb			*19.400	17.240					

1. Hefcapaciteit op basis van ISO 10567.
2. De hefcapaciteit van de HX -serie is niet groter dan 75% van de laadhoogte, met de machine op een stevige, vlakke bodem, of 87% van het maximale hydraulische vermogen.
3. Het hefpunt is de hijshaak op de achterkant van de bak (exclusief bakgewicht).
4. (*) geeft de last aan beperkt door het hydraulisch vermogen.

HEFCAPACITEIT

Waarde over voorkant — Waarde over zijkant of 360 graden gedraaid

HX300AL HIGH WALKER

6,25 m (20' 6") giek, 3,05 m (10' 0") arm uitgerust met contragewicht van 5100 kg en twee-kams rupsplaten van 700 mm (28").

Hoogte hefpunt m (ft)		Radius hefpunt												Bij. max. bereik		
		1,5 m (4,9 ft)		3,0 m (9,8 ft)		4,5 m (14,8 ft)		6,0 m (19,7 ft)		7,5 m (24,6 ft)		9,0 m (29,5 ft)		Capaciteit		Bereik
																m (ft)
9,0 m	kg													*4760	*4760	6,34
(29,5 ft)	lb													*10.490	*10.490	(20,8)
7,5 m	kg									*5020	*5020			*4340	*4340	7,63
(24,6 ft)	lb									*11.070	*11.070			*9570	*9570	(25,0)
6,0 m	kg							*7270	*7270	*6830	*6830			*4190	*4190	8,45
(19,7 ft)	lb							*16.030	*16.030	*15.060	*15.060			*9240	*9240	(27,7)
4,5 m	kg					*10.660	*10.660	*8440	*8440	*7360	7200			*4220	*4220	8,95
(14,8 ft)	lb					*23.500	*23.500	*18.610	*18.610	*16.230	15.870			*9300	*9300	(29,4)
3,0 m	kg					*13.500	*13.500	*9790	9600	*8060	6900	*5770	5180	*4390	*4390	9,17
(9,8 ft)	lb					*29.760	*29.760	*21.580	21.160	*17.770	15.210	*12.720	11.420	*9680	*9680	(30,1)
1,5 m	kg					*15.350	13.710	*10.930	9070	*8700	6600	*6090	5020	*4730	*4730	9,14
(4,9 ft)	lb					*33.840	30.230	*24.100	20.000	*19.180	14.550	*13.430	11.070	*10.430	*10.430	(30,0)
Maai- veld	kg			*6560	*6560	*15.930	13.200	*11.550	8690	*9090	6360			*5310	5010	8,86
	lb			*14.460	*14.460	*35.120	29.100	*25.460	19.160	*20.040	14.020			*11.710	11.050	(29,1)
-1,5 m	kg	*8890	*8890	*12.490	*12.490	*15.580	12.990	*11.570	8480	8970	6210			*6340	5410	8,29
(-4,9 ft)	lb	*19.600	*19.600	*27.540	*27.540	*34.350	28.640	*25.510	18.700	19.780	13.690			*13.980	11.930	(27,2)
-3,0 m	kg	*14.430	*14.430	*19.790	*19.790	*14.370	12.970	*10.800	8420					*8270	6350	7,36
(-9,8 ft)	lb	*31.810	*31.810	*43.630	*43.630	*31.680	28.590	*23.810	18.560					*18.230	14.000	(24,2)
-4,5 m	kg			*16.130	*16.130	*11.760	*11.760							*8460	*8460	5,93
(-14,8 ft)	lb			*35.560	*35.560	*25.930	*25.930							*18.650	*18.650	(19,4)

6,25 m (20' 6") giek, 2,1 m (6' 11") arm uitgerust met contragewicht van 5100 kg en twee-kams rupsplaten van 700 mm (28").

Hoogte hefpunt m (ft)		Radius hefpunt								Bij. max. bereik		
		3,0 m (9,8 ft)		4,5 m (14,8 ft)		6,0 m (19,7 ft)		7,5 m (24,6 ft)		Capaciteit		Bereik
												m (ft)
7,5 m	kg					*8010	*8010			*8140	*8140	6,68
(24,6 ft)	lb					*17.660	*17.660			*17.950	*17.950	(21,9)
6,0 m	kg					*8460	*8460	*7940	7220	*7970	7030	7,61
(19,7 ft)	lb					*18.650	*18.650	*17.500	15.920	*17.570	15.500	(25,0)
4,5 m	kg					*9540	*9540	*8210	7070	*7990	6140	8,16
(14,8 ft)	lb					*21.030	*21.030	*18.100	15.590	*17.610	13.540	(26,8)
3,0 m	kg					*10.730	9400	*8740	6820	8030	5710	8,41
(9,8 ft)	lb					*23.660	20.720	*19.270	15.040	17.700	12.590	(27,6)
1,5 m	kg					*11.570	8960	*9180	6570	7910	5590	8,37
(4,9 ft)	lb					*25.510	19.750	*20.240	14.480	17.440	12.320	(27,5)
Grondlijn	kg					*11.810	8690	9150	6390	8240	5780	8,06
	lb					*26.040	19.160	20.170	14.090	18.170	12.740	(26,4)
-1,5 m	kg			*14.920	13.130	*11.370	8570			*8700	6420	7,42
(-4,9 ft)	lb			*32.890	28.950	*25.070	18.890			*19.180	14.150	(24,4)
-3,0 m	kg	*16.890	*16.890	*13.020	*13.020	*9720	8630			*8730	7970	6,38
(-9,8 ft)	lb	*37.240	*37.240	*28.700	*28.700	*21.430	19.030			*19.250	17.570	(20,9)

1. Hefcapaciteit op basis van ISO 10567.
2. De hefcapaciteit van de HX -serie is niet groter dan 75% van de laadhoogte, met de machine op een stevige, vlakke bodem, of 87% van het maximale hydraulische vermogen.
3. Het hefpunt is de hijshaak op de achterkant van de bak (exclusief bakgewicht).
4. (*) geeft de last aan beperkt door het hydraulisch vermogen.

HEFCAPACITEIT

Waarde over voorkant Waarde over zijkant of 360 graden gedraaid

HX300AL HIGH WALKER

6,25 m (20' 6") giek, 2,5 m (8' 2") arm uitgerust met contragewicht van 5100 kg en twee-kams rupsplaten van 700 mm (28").

Hoogte hefpunt m (ft)		Radius hefpunt										Bij. max. bereik		
		1,5 m (4,9 ft)		3,0 m (9,8 ft)		4,5 m (14,8 ft)		6,0 m (19,7 ft)		7,5 m (24,6 ft)		Capaciteit		Bereik
														m (ft)
7,5 m	kg							*7410	*7410			*6650	*6650	7,01
(24,6 ft)	lb							*16.340	*16.340			*14.660	*14.660	(23,0)
6,0 m	kg							*7970	*7970	*7440	7330	*6410	*6410	7,90
(19,7 ft)	lb							*17.570	*17.570	*16.400	16.160	*14.130	*14.130	(25,9)
4,5 m	kg					*11.840	*11.840	*9090	*9090	*7860	7130	*6450	5880	8,43
(14,8 ft)	lb					*26.100	*26.100	*20.040	*20.040	*17.330	15.720	*14.220	12.960	(27,7)
3,0 m	kg							*10.360	9480	*8470	6850	*6730	5470	8,67
(9,8 ft)	lb							*22.840	20.900	*18.670	15.100	*14.840	12.060	(28,4)
1,5 m	kg					*13.230	*13.230	*11.320	9000	*9000	6580	*7290	5340	8,64
(4,9 ft)	lb					*29.170	*29.170	*24.960	19.840	*19.840	14.510	*16.070	11.770	(28,3)
Grondlijn	kg					*15.970	*15.970	*11.740	8680	9140	6370	7830	5500	8,33
	lb					*35.210	*35.210	*25.880	19.140	20.150	14.040	17.260	12.130	(27,3)
-1,5 m	kg			*13.230	*13.230	*15.270	*15.270	*11.490	8520	*8890	6270	*8520	6030	7,72
(-4,9 ft)	lb			*29.170	*29.170	*33.660	*33.660	*25.330	18.780	*19.600	13.820	*18.780	13.290	(25,3)
-3,0 m	kg			*18.360	*18.360	*13.660	*13.660	*10.300	8530			*8780	7310	6,72
(-9,8 ft)	lb			*40.480	*40.480	*30.120	*30.120	*22.710	18.810			*19.360	16.120	(22,1)
-4,5 m	kg					*10.160	*10.160					*8640	*8640	5,10
(-14,8 ft)	lb					*22.400	*22.400					*19.050	*19.050	(16,7)

1. Hefcapaciteit op basis van ISO 10567.
2. De hefcapaciteit van de HX -serie is niet groter dan 75% van de laadhoogte, met de machine op een stevige, vlakke bodem, of 87% van het maximale hydraulische vermogen.
3. Het hefpunt is de hijshaak op de achterkant van de bak (exclusief bakgewicht).
4. (*) geeft de last aan beperkt door het hydraulisch vermogen.

HEFCAPACITEIT

Waarde over voorkant Waarde over zijkant of 360 graden gedraaid

HX300AL HIGH WALKER

6,25 m (20' 6") giek, 3,75 m (12' 4") arm uitgerust met contragewicht van 5100 kg en twee-kams rupsplaten van 700 mm (28").

Hoogte hefpunt m (ft)		Radius hefpunt												Bij. max. bereik		
		1,5 m (4,9 ft)		3,0 m (9,8 ft)		4,5 m (14,8 ft)		6,0 m (19,7 ft)		7,5 m (24,6 ft)		9,0 m (29,5 ft)		Capaciteit		Bereik
																m (ft)
9,0 m	kg													*3720	*3720	7,21
(29,5 ft)	lb													*8200	*8200	(23,6)
7,5 m	kg									*5440	*5440			*3450	*3450	8,36
(24,6 ft)	lb									*11.990	*11.990			*7610	*7610	(27,4)
6,0 m	kg									*6110	*6110	*3880	*3880	*3360	*3360	9,12
(19,7 ft)	lb									*13.470	*13.470	*8550	*8550	*7410	*7410	(29,9)
4,5 m	kg							*7560	*7560	*6730	*6730	*5530	5420	*3390	*3390	9,58
(14,8 ft)	lb							*16.670	*16.670	*14.840	*14.840	*12.190	11.950	*7470	*7470	(31,4)
3,0 m	kg					*12.100	*12.100	*9010	*9010	*7510	6990	*6690	5250	*3530	*3530	9,79
(9,8 ft)	lb					*26.680	*26.680	*19.860	*19.860	*16.560	15.410	*14.750	11.570	*7780	*7780	(32,1)
1,5 m	kg					*14.450	14.030	*10.330	9200	*8270	6660	*7090	5050	*3790	*3790	9,76
(4,9 ft)	lb					*31.860	30.930	*22.770	20.280	*18.230	14.680	*15.630	11.130	*8360	*8360	(32,0)
Grondlijn	kg			*7580	*7580	*15.600	13.320	*11.210	8750	*8820	6370	6960	4880	*4220	*4220	9,49
	lb			*16.710	*16.710	*34.390	29.370	*24.710	19.290	*19.440	14.040	15.340	10.760	*9300	*9300	(31,1)
-1,5 m	kg	*7940	*7940	*11.560	*11.560	*15.740	12.960	*11.530	8460	8930	6170			*4950	4790	8,96
(4,9 ft)	lb	*17.500	*17.500	*25.490	*25.490	*34.700	28.570	*25.420	18.650	19.690	13.600			*10.910	10.560	(29,4)
-3,0 m	kg	*12.090	*12.090	*16.810	*16.810	*15.010	12.840	*11.160	8330	*8620	6080			*6300	5460	8,12
(9,8 ft)	lb	*26.650	*26.650	*37.060	*37.060	*33.090	28.310	*24.600	18.360	*19.000	13.400			*13.890	12.040	(26,6)
-4,5 m	kg	*17.320	*17.320	*18.640	*18.640	*13.160	12.930	*9740	8370					*8050	6970	6,85
(14,8 ft)	lb	*38.180	*38.180	*41.090	*41.090	*29.010	28.510	*21.470	18.450					*17.750	15.370	(22,5)
6,0 m	kg					*8890	*8890							*8130	*8130	4,80
(19,7 ft)	lb					*19.600	*19.600							*17.920	*17.920	(15,8)

1. Hefcapaciteit op basis van ISO 10567.
2. De hefcapaciteit van de HX -serie is niet groter dan 75% van de laadhoogte, met de machine op een stevige, vlakke bodem, of 87% van het maximale hydraulische vermogen.
3. Het hefpunt is de hijshaak op de achterkant van de bak (exclusief bakgewicht).
4. (*) geeft de last aan beperkt door het hydraulisch vermogen.

HEFCAPACITEIT

Waarde over voorkant — Waarde over zijkant of 360 graden gedraaid

HX300AL HIGH WALKER LONG REACH

10,20 m (33' 6") giek, 7,85 m (25' 9") arm uitgerust met contragewicht van 7000 kg en twee-kams rupsplaten van 700 mm (28").

Hoogte hefpunt m (ft)		Radius hefpunt											
		1,5 m (4,9 ft)		3,0 m (9,8 ft)		4,5 m (14,8 ft)		6,0 m (19,7 ft)		7,5 m (24,6 ft)		9,0 m (29,5 ft)	
13,5 m	kg												
(44,3 ft)	lb												
12,0 m	kg												
(39,4 ft)	lb												
10,5 m	kg												
(34,4 ft)	lb												
9,0 m	kg												
(29,5 ft)	lb												
7,5 m	kg												
(24,6 ft)	lb												
6,0 m	kg												
(19,7 ft)	lb												
4,5 m	kg												
(14,8 ft)	lb												
3,0 m	kg					*8610	*8610	*6030	*6030	*4750	*4750	*4000	*4000
(9,8 ft)	lb					*18.980	*18.980	*13.290	*13.290	*10.470	*10.470	*8820	*8820
1,5 m	kg					*3650	*3650	*7380	*7380	*5610	*5610	*4590	*4590
(4,9 ft)	lb					*8050	*8050	*16.270	*16.270	*12.370	*12.370	*10.120	*10.120
Grondlijn	kg			*1380	*1380	*3010	*3010	*6720	*6720	*6350	*6350	*5110	*5110
	lb			*3040	*3040	*6640	*6640	*14.820	*14.820	*14.000	*14.000	*11.270	*11.270
-1,5 m	kg	*1470	*1470	*1950	*1950	*3210	*3210	*5850	*5850	*6910	6160	*5550	4850
(-4,9 ft)	lb	*3240	*3240	*4300	*4300	*7080	*7080	*12.900	*12.900	*15.230	13.580	*12.240	10.690
-3,0 m	kg	*2110	*2110	*2600	*2600	*3720	*3720	*5950	*5950	*7310	5940	*5880	4670
(-9,8 ft)	lb	*4650	*4650	*5730	*5730	*8200	*8200	*13.120	*13.120	*16.120	13.100	*12.960	10.300
-4,5 m	kg	*2770	*2770	*3310	*3310	*4400	*4400	*6510	*6510	*7530	5830	*6100	4560
(-14,8 ft)	lb	*6110	*6110	*7300	*7300	*9700	*9700	*14.350	*14.350	*16.600	12.850	*13.450	10.050
6,0 m	kg	*3480	*3480	*4090	*4090	*5240	*5240	*7400	*7400	*7580	5810	*6180	4530
(-19,7 ft)	lb	*7670	*7670	*9020	*9020	*11.550	*11.550	*16.310	*16.310	*16.710	12.810	*13.620	9990
-7,5 m	kg	*4240	*4240	*4970	*4970	*6260	*6260	*8660	8060	*7470	5850	*6120	4550
(-24,6 ft)	lb	*9350	*9350	*10.960	*10.960	*13.800	*13.800	*19.090	17.770	*16.470	12.900	*13.490	10.030
-9,0 m	kg	*5100	*5100	*5980	*5980	*7530	*7530	*8940	8240	*7150	5960	*5890	4630
(-29,5 ft)	lb	*11.240	*11.240	*13.180	*13.180	*16.600	*16.600	*19.710	18.170	*15.760	13.140	*12.990	10.210
-10,5 m	kg	*6080	*6080	*7210	*7210	*9200	*9200	*8150	*8150	*6560	6160	*5390	4790
(-34,4 ft)	lb	*13.400	*13.400	*15.900	*15.900	*20.280	*20.280	*17.970	*17.970	*14.460	13.580	*11.880	10.560
-12,0 m	kg			*8780	*8780	*8810	*8810	*6870	*6870	*5530	*5530	*4430	*4430
(-39,4 ft)	lb			*19.360	*19.360	*19.420	*19.420	*15.150	*15.150	*12.190	*12.190	*9770	*9770

Hoogte hefpunt m (ft)		Radius hefpunt										Bij. max. bereik		
		10,5 m (34,4 ft)		12,0 m (39,4 ft)		13,5 m (44,3 ft)		15,0 m (49,2 ft)		16,5 m (54,1 ft)		Capaciteit		Bereik
13,5 m	kg											*790	*790	13,22
(44,3 ft)	lb											*1740	*1740	(43,4)
12,0 m	kg					*1150	*1150					*740	*740	14,36
(39,4 ft)	lb					*2540	*2540					*1630	*1630	(47,1)
10,5 m	kg					*1400	*1400	*880	*880			*710	*710	15,26
(34,4 ft)	lb					*3090	*3090	*1940	*1940			*1570	*1570	(50,1)
9,0 m	kg					*1580	*1580	*1220	*1220			*700	*700	15,97
(29,5 ft)	lb					*3480	*3480	*2690	*2690			*1540	*1540	(52,4)
7,5 m	kg					*1750	*1750	*1450	*1450	*720	*720	*700	*700	16,52
(24,6 ft)	lb					*3860	*3860	*3200	*3200	*1590	*1590	*1540	*1540	(54,2)
6,0 m	kg			*2140	*2140	*1970	*1970	*1650	*1650	*1010	*1010	*710	*710	16,91
(19,7 ft)	lb			*4720	*4720	*4340	*4340	*3640	*3640	*2230	*2230	*1570	*1570	(55,5)
4,5 m	kg	*2780	*2780	*2530	*2530	*2240	*2240	*1860	*1860	*1220	*1220	*740	*740	17,16
(14,8 ft)	lb	*6130	*6130	*5580	*5580	*4940	*4940	*4100	*4100	*2690	*2690	*1630	*1630	(56,3)
3,0 m	kg	*3520	*3520	*3120	*3120	*2610	*2610	*2090	*2090	*1370	*1370	*770	*770	17,28
(9,8 ft)	lb	*7760	*7760	*6880	*6880	*5750	*5750	*4610	*4610	*3020	*3020	*1700	*1700	(56,7)
1,5 m	kg	*3930	*3930	*3490	*3490	*3080	2980	*2330	*2330	*1460	*1460	*820	*820	17,26
(4,9 ft)	lb	*8660	*8660	*7690	*7690	*6790	6570	*5140	*5140	*3220	*3220	*1810	*1810	(56,6)
Grondlijn	kg	*4320	4140	*3780	3410	*3390	2860	*2550	2410	*1470	*1470	*880	*880	17,11
	lb	*9520	9130	*8330	7520	*7470	6310	*5620	5310	*3240	*3240	*1940	*1940	(56,1)
-1,5 m	kg	*4660	3940	*4030	3270	*3590	2750	*2700	2340	*1330	*1330	*970	*970	16,83
(-4,9 ft)	lb	*10.270	8690	*8880	7210	*7910	6060	*5950	5160	*2930	*2930	*2140	*2140	(55,2)
-3,0 m	kg	*4920	3800	*4240	3160	*3740	2680	*2670	2290			*1080	*1080	16,40
(-9,8 ft)	lb	*10.850	8380	*9350	6970	*8250	5.910	*5890	5050			*2380	*2380	(53,8)
-4,5 m	kg	*5100	3710	*4390	3100	*3850	2630	*2350	2270			*1240	*1240	15,82
(-14,8 ft)	lb	*11.240	8180	*9680	6830	*8490	5800	*5180	5000			*2730	*2730	(51,9)
6,0 m	kg	*5190	3680	*4450	3070	3870	2620	*1550	*1550			*1450	*1450	15,06
(-19,7 ft)	lb	*11.440	8110	*9810	6770	8530	5780	*3420	*3420			*3200	*3200	(49,4)
-7,5 m	kg	*5140	3690	*4390	3090	*3000	2650					*1770	*1770	14,10
(-24,6 ft)	lb	*11.330	8140	*9680	6810	*6610	5840					*3900	*3900	(46,3)
-9,0 m	kg	*4940	3760	*4160	3170							*2300	*2300	12,90
(-29,5 ft)	lb	*10.890	8290	*9170	6990							*5070	*5070	(42,3)
-10,5 m	kg	*4450	3910									*3320	*3320	11,37
(-34,4 ft)	lb	*9810	8620									*7320	*7320	(37,3)
-12,0 m	kg											*4180	*4180	9,35
(-39,4 ft)	lb											*9220	*9220	(30,7)

1. Hefcapaciteit op basis van ISO 10567.
2. De hefcapaciteit van de HX -serie is niet groter dan 75% van de laadhoogte, met de machine op een stevige, vlakke bodem, of 87% van het maximale hydraulische vermogen.
3. Het hefpunt is de hijshaak op de achterkant van de bak (exclusief bakgewicht).
4. (*) geeft de last aan beperkt door het hydraulisch vermogen.

MOTOR	STD
Cummins B 6.7-motor / Stage V	●

HYDRAULISCH SYSTEEM	STD
ONAFHANKELIJKE REGELING ELEKTRONISCHE POMP	
3 vermogensstanden, 2 werkstanden, gebruikersmodus	●
Variabele pompregeling	●
Pompdebietregeling	●
Opbrengstregeling werktuigmodus	●
Automatische stationaire loop motor	●
Regeling voor automatische uitschakeling motor	
Elektronische ventilatorregeling	●

CABINE & INTERIEUR	STD
CABINE CONFORM ISO-NORM	
Ruitenwisser uitklapbare ruit	●
Radio/USB-speler	●
Handsfree-systeem voor mobiele telefoon, met USB	●
12V-contactpunt (omvormer 24 VDC naar 12 VDC)	●
Elektrische claxon	●
Stalen allweathercabine met 360°-zicht	●
Ruiten met veiligheidsglas	●
Inklapbare, schuivende voorruit	●
Schuivende zijruit (links)	●
Vergrendelbare deur	●
Opbergbox voor warm & koud	●
Opbergvak	●
Asbak	
Transparant cabinedak	●
Zonnescherm	●
Deur- en cabinesloten, één sleutel	●
Mechanisch geveerde stoel met verwarming	●
Verschuifbare joystick	●
Hoogteverstelling console	●
AUTOMATISCHE KLIMAATREGELING	
Airconditioning & verwarming	●
Ontwaseming	●
Starthulp (inlaatluchtverwarming) voor koud weer	●
CENTRALE BEWAKING	
8"-lcd-display	●
Motortoerenteller of dagteller/versn.m.	●
Temperatuurmeter motorkoelvloeistof	●
Automatische power boost-functie	●
Lage snelheid/hoge snelheid	●
Automatische stationaire loop	●
Waarschuwingssysteem overbelasting	●
Engine Connected Diagnostics	●
Luchtfilterbewaking	●
ECO-meters	●
Brandstofmeter	●
DEF-meter	●
Hydr. olietemperatuurmeter	●
Brandstofverwarming	●
Klok	●
Cabineverlichting (halogeen of led)	
Regenscherm voorruit cabine	●
STOEL	
Verstelbare luchtgeveerde stoel met verwarming	
CABINEBESCHERMING FOPS/FOG (ISO/DIS 10262) NIVEAU 2	
FOPS (Falling Object Protective Structure - beschermende constructie tegen vallende voorwerpen) ·ISO 3449 niveau 2	
FOG (Falling Object Guard - afscherming tegen vallende voorwerpen)	
ROPS VOOR CABINES (ISO 12117-2)	
ROPS (Roll Over Protective Structure - beschermende constructie bij het omslaan van de machine)	●

VEILIGHEID	STD
Accuhoofdschakelaar	●
Achteruitrijcamera	●
AAVM (Geavanceerd rondomzichtsysteem)	
4 werklampen aan de giek en 2 frontwerklampen	●
Rijalarm	●
Werklamp achterzijde (halogeen of led)	
Zwaailamp (halogeen of led)	
Automatische zwenkrem	●
Vasthoudsysteem giek	●
Vasthoudsysteem arm	●
Veiligheidsklep voor giekcilinder met waarschuwingssysteem voor overbelasting	●
Veiligheidsafsluiter voor armcilinder	
Zwenkvergrendeling	
Drie uitwendige spiegels	●

OVERIGE	STD
GIEKEN	
6,25 m; 20' 6" monogiek	●
6,25 m; 20' 6" 2-delige giek	
10,2 m; 33' 6" verlengd	
ARMEN	
2,1 m; 6' 11"	●
2,5 m; 8' 2"	●
2,85 m; 9' 4"	●
3,05 m; 10'	
3,75 m; 12' 4"	●
7,85 m; 25' 9" verlengd	●
Verwijderbaar stofnet voor koeler	●
Verwijderbare reservetank	●
Brandstofvoorfilter met waterafscheider	●
Brandstofverwarming	●
Zelfdiagnosesysteem	●
Hi MATE (voertuigmanagementsysteem op afstand)	●
Accu's (2 × 12 V × 100 Ah)	●
Brandstofvulpomp met automatische afslag (50 ℓ/min)	●
Set leidingwerk enkele functie (sloophamer, etc.)	
Set leidingwerk dubbele functie (grijper, etc.)	●
Set leidingwerk roterende functie	
Leidingwerk snelwissel	
Snelwissel	
Engcon kantelrotator	
Zweeffunctie giek	
Systeem met enkel pedaal voor rechtuit rijden	
Accumulator voor het neerlaten van uitrustingsstukken	●
Wisselklep patronen (2 patronen)	
Nauwkeurige zwenkregeling	
Toolkit	

ONDERWAGEN	STD
Versterkte afdekplaten onderframe	●
Standaard afdekplaten onderframe	
RUPSPLATEN	
Drie-kams rupsplaten (600 mm, 24")	●
Drie-kams rupsplaten (700 mm, 28")	
Drie-kams rupsplaten (800 mm, 32")	
Drie-kams rupsplaten (900 mm, 36")	
Twee-kams rupsplaten (700 mm, 28")	
Kettinggeleiders 2EA	●
Volledige kettinggeleiding	

OPMERKINGEN

HD HYUNDAI CONSTRUCTION EQUIPMENT

HD Hyundai Construction Equipment Europe nv, Hyundailaan 4, 3980 Tessenderlo, België. Tel: (32) 14-56-2200 Fax: (32) 14-59-3405

Specificaties en ontwerp kunnen zonder voorafgaande kennisgeving worden gewijzigd. Afbeeldingen van producten van HD Hyundai Construction Equipment Europe kunnen andere uitrusting dan de standaarduitrusting tonen.

KLAAR OM UW WERELD TE VERANDEREN?

Neem contact op met uw HD Hyundai-dealer.
hyundai-ce.eu/nl-nl/dealer-zoeken

NL - 2020.03 Rev 1